ANEST IWATA

PROFESSIONAL
COATING
EQUIPMENT
SPECIALIST

KATALOG

LACKIERPISTOLEN & ZUBEHÖR FÜR DIE INDUSTRIELACKIERUNG

PASSION FÜR DAS LACKIEREN

Unsere Passion ist das Lackieren. Hierfür entwickeln wir Lackierpistolen, mit denen Sie jede Grenze überschreiten.

IHRE KUNDEN, UNSERE MISSION.

UNTERNEHMENSGRUPPE

Anest Iwata hat mehr als 95 Jahre Erfahrung in der Oberflächentechnik und kombiniert anspruchsvolle japanische Handwerkskunst mit der ständigen Suche nach Spitzentechnologien.

LEIDENSCHAFT & PERFORMANCE

Als globale Unternehmensgruppe wollen wir dem Markt immer die technisch fortschrittlichste Lackierausrüstung anbieten. Bei der Konstruktion unserer Produkte denken wir an hochprofessionelle und kreative Menschenmit Leidenschaft für das Lackieren, die nach bester Performance streben. In diesem Sinne versuchen wir stets höchste Ansprüche an Raffinesse, Kreativität und technische Umsetzung zu stellen.

GROßE AUSWAHL

Unsere Produktpalette umfasst verschiedene Lackierpistolenlinien, Pumpen sowie Lackierzubehör, geeignet für den Einsatz in den unterschiedlichsten Applikations-bereichen mit der jederzeit besten Lösung für den Kunden.

KUNDENORIENTIERT

Die Fahrzeuglackierung sowie die Industrie- und Holzlackierung sind nur einige der Bereiche, in denen die Anest Iwata Erfahrung Anerkennung gefunden hat, nicht nur aufgrund der Qualität unserer Lackierwerkzeuge, sondern auch wegen des qualitativ hochwertigen Service für unsere Kunden. Anest Iwata bemüht sich neben des Erreichens der besten Performance auch um die Optimierung der Ressourcen und Materialien in Bezug auf die Schonung unserer Umwelt.

INDUSTRIE LACKIERUNG

ANEST IWATA

FLIEßBECHER LACKIER-PISTOLEN

FLIEßBECHERLACKIERPISTOLEN

W-400 classic plus

STANDARD

Classic plus

mit PCG-6-PE
Fließbecher 600ml

EIGENSCHAFTEN

- sehr universell einsetzbare Profi- Lackierpistole
- VOC-konforme Profi- Lackierpistole, deutlich mehr als 65% Wirkungsgrad
- große Düsenauswahl (0.8mm bis 2.5mm)
- gute Arbeitsgeschwindigkeit
- hohe Materialeffizienz bei guter Flächenleistung mit verschiedenen Materialien
- großer und gleichmäßig geformter Nasskern, auch bei hochviskosen Materialien
- deutlich spürbare Reduzierung von Streifenbildung auf Flächen durch gleichmäßig großen Nasskern mit geringer Auslaufzone (Oversprayrand, Mondscheinbild)
- 280 Nl/min Luftbedarf, auch für kleine Kompressorleistungen geeignet

- für ANEST IWATA- typisch: leise und angenehme Geräuschkulisse
- mit 380g eine der leichtesten Lackierpistolen am Markt und somit auch für längeren Einsatz sehr gut geeignet
- einfache Bedienung der Einstellknöpfe, für Rechts- und Linkshänder
- konisch dichtende Materialdüse, wenig Verschleißteile
- hochwertige Oberfläche für eine einfache Pistolenreinigung
- kompatibel zum 3M PPS 2.0 Wechselbechersystem (Adapter Typ S 02)

Technische Daten	Ø mm	No.	bar	mℓ/min	Nℓ/min	mm
W-400-062G	0.8	LV2	2.0	60	280	80
W-400-102G	1.0			95		150
W-400-122G	1.2			100		175
W-400-132G	1.3			160		225
W-400-142G	1.4			210		
W-400-162G	1.6			240		270
W-400-182G	1.8	LV1		320	290	260
W-400-202G	2.0	R2	3.0	460	360	320
W-400-251G	2.5	W1		360		340

BESTELLINFORMATION

W-400	ø 0,8	ø 1,0	ø 1,2
PRO KIT inkl. Luftkappe, Düse/Nadel	13241401P	13241402P	13241403P
LUFTKAPPE einzeln	93830610B		
DÜSE + NADEL einzeln	93889610	93890610	93823610

W-400	ø 1,3	ø 1,4	ø 1,6
PRO KIT inkl. Luftkappe, Düse/Nadel	13241404P	13241405P	13241406P
LUFTKAPPE einzeln	93830610B		
DÜSE + NADEL einzeln	93881610	93831610	93832610

W-400	ø 1,8	ø 2,0	ø 2,5
PRO KIT inkl. Luftkappe, Düse/Nadel	13241407P	13241408P	13241409P
LUFTKAPPE einzeln	93859611	93814610B	93813610B
DÜSE + NADEL einzeln	93821610	93820610	93819610

Stand Januar 2022 | Irrtümer, technische Änderungen und Druckfehler vorbehalten.

impact AZ3 HTE-S

AIRGUNSA

mit PCG-6P-2-AZ
Fließbecher 600ml

EIGENSCHAFTEN

- robuste Handwerker- Lackierpistole mit gutem Preis-/ Leistungsverhältnis
- großer, schlanker Flachstahl mit feiner Zerstäubung und guter Flächenleistung
- hohe Übertragungseffizienz (HTE-Technologie)
- gut einstell- und dosierbar
- alle materialführenden Teile in Edelstahl
- einfache Bedienung der Einstellknöpfe, für Rechts- und Linkshänder
- Kosten zur Wiederbeschaffung von Verschleißteilen äußerst kundenfreundlich
- kompatibel zum 3M PPS 2.0 Wechselbechersystem (Adapter Typ S 43)

Technische Daten	Ø mm	No.	bar	mℓ/min	Nℓ/min	mm
AZ3 HTE-S IMPACT	1.2	HTE-S1	2.5	250	375	190
	1.3			275		210
	1.4			290		230
	1.6	HTE-S2		300	362	
	1.8			335		250
	2.0			375		270

BESTELLINFORMATION

impact AZ3 HTE-S	ø 1,2	ø 1,3	ø 1,4
PISTOLE inkl. Luftkappe, Düse/Nadel	W0SPG91AG12C	W0SPG91AG13C	W0SPG91AG14C
LUFTKAPPE einzeln	W2CAP90AG12		
DÜSE + NADEL einzeln	W2ADU90AG12	W2ADU90AG13	W2ADU90AG14

impact AZ3 HTE-S	ø 1.6	ø 1,8	ø 2.0
PISTOLE inkl. Luftkappe, Düse/Nadel	W0SPG91AG16C	W0SPG91AG18C	W0SPG91AG20C
LUFTKAPPE einzeln	W2CAP90AG16		
DÜSE + NADEL einzeln	W2ADU90AG16	W2ADU90AG18	W2ADU90AG20

Homogene und feine Zerstäubung

HTE-S IMPACT
High Perfomance Spray
TECHNOLOGIE

Stand Januar 2022 | Irrtümer, technische Änderungen und Druckfehler vorbehalten.

AZ3 HTE2 I AZ3 HTE2 HVLP

AIRGUNSA

HTE 2
HIGH TRANSFER EFFICIENCY

mit PCG-6P-2B-AZ
Fließbecher 600ml

EIGENSCHAFTEN

- robuste Handwerker- Lackierpistole mit gutem Preis-/Leistungsverhältnis
- HVLP (High Volume, Low Pressure): für Materialien mit hoher Viskosität
- hohe Übertragungseffizienz (HTE-Technologie)
- gut einstell- und dosierbar
- einfache Bedienung der Einstellknöpfe, für Rechts- und Linkshänder
- Kosten zur Wiederbeschaffung von Verschleißteilen äußerst kundenfreundlich
- kompatibel zum 3M PPS 2.0 Wechselbechersystem (Adapter Typ S 43)

HVLP
High Volume Low Pressure
TECHNOLOGIE

Technische Daten	Ø mm	No.	bar	mℓ/min	Nℓ/min	mm
AZ3 HTE2	1.0	10-15HTE	2.0	80	200	180
	1.3			140		240
	1.5			160		260
	1.8	18-20HTE		250	215	300
	2.0			300		340
	2.5	25HTE	3.0	450	280	360
	2.8	28-30HTE		540	300	380
	3.0			560		400
	3.5	35HTE		600		420
AZ3 HTE2 HVLP	1.3	HVLP	2.0	150	340	280
	1.5			185		290
	1.8			215		340
	2.0/2.5			240		360

BESTELLINFORMATION

AZ3 HTE2	ø 1,0	ø 1,3	ø 1,5
PISTOLE inkl. Luftkappe, Düse/Nadel	W0SPG81AG10C	W0SPG81AG13C	W0SPG81AG15C
LUFTKAPPE einzeln	W2CAP80AG15		
DÜSE + NADEL einzeln	W2010133500	W2010133600	W2010133700

AZ3 HTE2	ø 1,8	ø 2,0	ø 2,5
PISTOLE inkl. Luftkappe, Düse/Nadel	W0SPG81AG18C	W0SPG81AG20C	W0SPG81AG25C
LUFTKAPPE einzeln	W2CAP80AG18		W2CAP80AG25
DÜSE + NADEL einzeln	W2010133800	W2010133900	W2010134000

AZ3 HTE2	ø 2,8	ø 3,0	ø 3,5
PISTOLE inkl. Luftkappe, Düse/Nadel	W0SPG81AG28C	W0SPG81AG30C	W0SPG81AG35C
LUFTKAPPE einzeln	W2CAP80AG30		W2CAP80AG35
DÜSE + NADEL einzeln	W2010134300	W2010134100	W2010134200

BESTELLINFORMATION

AZ3 HTE2 HVLP	ø 1,3	ø 1,5	ø 1,8	ø 2,0	ø 2,5
PISTOLE HVLP inkl. Luftkappe, Düse/Nadel	W0SPG85AG13C	W0SPG85AG15C	W0SPG85AG18C	W0SPG85AG20C	DE310005
LUFTKAPPE HVLP einzeln	W2CAP84AG				
DÜSE + NADEL HVLP einzeln	W2013031000	W2013031100	W2013031200	W2013031300	W2010134000

Stand Januar 2022 | Irrtümer, technische Änderungen und Druckfehler vorbehalten.

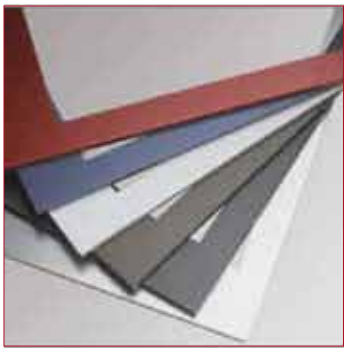

W-300

STANDARD

mit PC-G600P-2
Fließbecher 600ml

EIGENSCHAFTEN

- universell einsetzbare Profi- Lackierpistole mit Runddüse

- für ANEST IWATA- typisch: leise und angenehme Geräuschkulisse
- einfache Bedienung der Einstellknöpfe, für Rechts- und Linkshänder
- konisch dichtende Materialdüse, wenig Verschleißteile
- übersichtlicher Pistolenaufbau, einfache Instandhaltung
- hochwertige Oberfläche für eine einfache Pistolenreinigung
- kompatibel mit 3M PPS 2.0 Wechselbechersystem (Adapter Typ S 06)

Technische Daten	Ø mm	No.	bar	mℓ/min	Nℓ/min	mm
W300-081G	0.8	E1	2.5	60	80	100
W300-101G	1.0	K1		100	145	130
W300-101G	1.0	H4		100	145	130
W300-132G	1.3	H2		160	225	175

BESTELLINFORMATION

W-300	ø 0,8	ø 1,0 K1	ø 1,0 H4
PRO KIT inkl. Luftkappe, Düse/Nadel	13241828P	13241818P	13241819P
LUFTKAPPE einzeln	93689610	93735610	93662610
DÜSE + NADEL einzeln	93590621	93600621	

W-300	ø 1,3		
PRO KIT inkl. Luftkappe, Düse/Nadel	13241808P		
LUFTKAPPE einzeln	93696610		
DÜSE + NADEL einzeln	93666610P		

high T.E.C. Transfer Efficiency Control

Stand Januar 2022 | Irrtümer, technische Änderungen und Druckfehler vorbehalten.

impact junior AZ4 HTE-S

AIRGUNSA

mit PCG-1P-2
Fließbecher 70ml

mit PCG-2P-2
Fließbecher 200ml

mit PCG-2P-2
Fließbecher 200ml

mit PCG-6P-2-AZ
Fließbecher 600ml

EIGENSCHAFTEN

Die Modellserie HTE-S der Marke AirGunsa wurde um die Handwerker- Lackierpistole impact junior AZ4 HTE-S erweitert. Diese Lackierpistole lässt Applikationen mit einer höheren Übertragungseffizienz, mehr Kontrolle und maximalem Komfort auftragen.

- robuste Handwerker- Lackierpistole mit gutem Preis-/ Leistungsverhältnis
- universell einsetzbar
- gleichmäßiger Flachstrahl: hervorragende Farbwiedergabe und kontrollierte, wolkenfreie Applikation
- Niederdruckeigenschaften: Zerstäubung bei niedrigem Druck für eine maximale Übertragungseffizienz
- konisch dichtende Materialdüse: Düsengewinde hat keinen Materialkontakt und ist somit leicht sauber zu halten
- schwarzer PTFE-beschichteter Pistolenkörper: ansprechendes Design und einfache Reinigung und Wartung
- ergonomisches Design: maximale Balance und Komfort
- leicht zu dosierender Abzugshebel: perfekte Kontrolle und sanftes Auslösen beim Sprühen
- einfache Bedienung der Einstellknöpfe, für Rechts- und Linkshänder
- Kosten zur Wiederbeschaffung von Verschleißteilen äußerst kundenfreundlich
- kompatibel zum 3M PPS 2.0 Wechselbechersystem (Adapter Typ S 43)

Technische Daten	Ø mm	No.	bar	mℓ/min	Nℓ/min	mm
impact junior AZ4 HTE-S	0.8	AZ4-1 (schwarz)	1.0	50	105	120
	1.0			65		150
	1.2			80		160
impact junior AZ4 HTE-S	1.5	AZ4-2 (grau)	2.5	195	240	165
	1.8			275	245	185

• Luftanschlussnippel: G1/4" • Farbanschlussnippel: G1/4"

AZ4-1 IMPACT Junior
High Perfomance Spray
TECHNOLOGIE

BESTELLINFORMATION

impact junior AZ4 HTE-S	ø 0,8	ø 1,0	ø 1,2
PISTOLE 70ml inkl. Luftkappe, Düse/Nadel	13001130	13001140	13001150
PISTOLE 200ml inkl. Luftkappe, Düse/Nadel	13000710	13000720	13000730
LUFTKAPPE schwarz AZ4-1 einzeln	93003740		
DÜSE + NADEL einzeln	93004580	93004590	93004600

AZ4-2 IMPACT Junior
High Perfomance Spray
TECHNOLOGIE

BESTELLINFORMATION

impact junior AZ4 HTE-S	ø 1.5	ø 1,8
PISTOLE 200ml inkl. Luftkappe, Düse/Nadel	13000750	13000980
PISTOLE 600ml inkl. Luftkappe, Düse/Nadel	13001160	13001170
LUFTKAPPE grau AZ4-2 einzeln	93003750	
DÜSE + NADEL einzeln	93004620	93005650

Stand Januar 2022 | Irrtümer, technische Änderungen und Druckfehler vorbehalten.

FLIEßBECHERLACKIERPISTOLEN

WS-400 evo

PREMIUM

WS-400 evo

SPLITNOZZLE™

mit PC-G600P-2
Fließbecher 600ml

Super nova™

designed by pininfarina

EIGENSCHAFTEN

- perfekte Oberflächen durch Vorzerstäuber Technologie
- VOC-konforme Profi- Lackierpistole, deutlich mehr als 65% Wirkungsgrad
- Materialersparnis durch sehr hohe Übertragungsrate
- geeignet für die Hochglanzlackierung, optimales Oberflächenfinish
- gleichmäßig großes, weiches Spritzbild (Flachstrahlkern) bei reduziertem Objektabstand
- sehr feine Zerstäubung
- deutlich sichtbare Reduzierung von sogenannten Fettkanten
- bessere Durchtrocknung => schneller im Finish
- Reduktion der Polierarbeiten zur Fertigstellung und somit Reduktion des Zeitaufwandes
- Einsatz verschiedener Düsensetups unter Verwendung von nur einer Luftkappe

- für ANEST IWATA- typisch: leise und angenehme Geräuschkulisse
- anatomisch leichter Lackierpistolenkörper
- einfache Bedienung der Einstellknöpfe, für Rechts- und Linkshänder
- konisch dichtende Materialdüse, wenig Verschleißteile
- übersichtlicher Pistolenaufbau, einfache Instandhaltung
- hochwertige Oberfläche für eine einfache Pistolenreinigung
- kompatibel zum 3M PPS 2.0 Wechselbechersystem (Adapter Typ S 43)

Technische Daten	Ø mm	No.	bar	mℓ/min	Nℓ/min	mm		mm	
WS-400 -1201 EVO	1.2	WS-400-01	2.0	120	356	130 mm	250	200 mm	350
WS-400 -1301HD EVO	1.3 HD			220			265		365
WS-400 -1401HD EVO	1.4 HD			240			270		370
WS-400 -1501HD EVO	1.5 HD			260			275		

BESTELLINFORMATION

WS-400 evo	ø 1,2	ø 1,3 HD	ø 1,4 HD	ø 1,5 HD
PRO KIT inkl. Luftkappe, Düse/Nadel	13244112EP	13244127EP	13244128EP	13244129EP
LUFTKAPPE einzeln	93505300			
DÜSE + NADEL einzeln	93506400	93506910	93506920	93506930

Zum Anschauen des Videso zur WS-400 evo QR-code nutzen.

SCHLITZDÜSE
VORZERSTÄUBER TECHNOLOGIE

Stand Januar 2022 | Irrtümer, technische Änderungen und Druckfehler vorbehalten.

W-400 WB1 I WB2 I WBX classic plus

STANDARD

Classic plus

SPLITNOZZLE™

mit PCG-6-PE
Fließbecher 600ml

EIGENSCHAFTEN

- perfekte Oberflächen durch Vorzerstäuber Technologie zum besten Preis
- VOC-konforme Profi- Lackierpistole, deutlich mehr als 65% Wirkungsgrad
- sehr feine Zerstäubung
- WB: feines, weiches Spritzbild für einfache Handhabung bei der „Aus- bzw. Einlackierung“ von Basislacken
- WBX: deutlich sichtbare Reduzierung von sogenannten Fettkanten

- für ANEST IWATA- typisch: leise und angenehme Geräuschkulisse
- mit 380g eine der leichtesten Lackierpistolen am Markt (auch für große Flächen)
- konisch dichtende Materialdüse, wenig Verschleißteile
- übersichtlicher Pistolenaufbau, einfache Instandhaltung
- hochwertige Oberfläche für eine einfache Pistolenreinigung
- kompatibel zum 3M PPS 2.0 Wechselbechersystem (Adapter Typ S 02)

Technische Daten	Ø mm	No.	bar	mℓ/min	Nℓ/min	mm
W-400 WB-101G	1.0	WB1	1.8	90	230	230
W-400 WB-121G	1.2			120		260
W-400 WB-131G	1.3			140		280
W-400 WB-141G	1.4			160		290
W-400 WB-161G	1.6					
W-400 WB-102G	1.0	WB2			390	
W-400 WB-122G	1.2					
W-400 WB-132G	1.3					300
W-400 WB-142G	1.4					310
W-400 WB-162G	1.6			250		340
W-400 WBX-104G	1.0	WBX	2.0	150	370	330
W-400 WBX-124G	1.2					360
W-400 WBX-134G	1.3			195		390
W-400 WBX-144G	1.4			200		
W-400 WBX-164G	1.6			230		

BESTELLINFORMATION

W-400 WB1 I WB2 I WBX	ø 1,0	ø 1,2	ø 1,3	ø 1,4	ø 1,6
PRO KIT WB1 inkl. Luftkappe, Düse/Nadel	13241411P	13241412P	13241413P	13241414P	DE110003
PRO KIT WB2 inkl. Luftkappe, Düse/Nadel	DE110001	13241415P	13241416P	13241417P	13241418P
PRO KIT WBX inkl. Luftkappe, Düse/Nadel	DE110002	13241422P	13241423P	13241424P	13241426P
LUFTKAPPE WB1 einzeln	93896610				
LUFTKAPPE WB2 einzeln	93624620				
LUFTKAPPE WBX einzeln	93622630				
DÜSE + NADEL WB1 I WB2 I WBX einzeln	93626610	93627610	93634610	93628610	93622620

SCHLITZDÜSE WB1 WB2
VORZERSTÄUBER TECHNOLOGIE

SCHLITZDÜSE WBX
VORZERSTÄUBER TECHNOLOGIE

Stand Januar 2022 I Irrtümer, technische Änderungen und Druckfehler vorbehalten.

FLIEßBECHERLACKIERPISTOLEN

W-300WB1

PREMIUM

SPLITNOZZLE™

mit PCG-2P-2
Fließbecher 200ml

EIGENSCHAFTEN

- perfekte Oberflächen durch Vorzerstäuber Technologie
- speziell zum Beilackieren
- kaum sichtbare Übergänge durch weiches und feines Spritzbild
- gleichmäßiger Nasskern und sehr feine Zerstäubung bei geringem Luftbedarf (190 Nl/min)
- sehr guter Verlauf bei äußerst geringem Materialverbrauch
- sehr gut kontrollierbare Applikation
- bereits bei 1.5 bar Arbeitsdruck einsetzbar
- Einsatz verschiedener Düsensetups unter Verwendung von nur einer Luftkappe

- für ANEST IWATA- typisch: leise und angenehme Geräuschkulisse
- einfache Bedienung der Einstellknöpfe, für Rechts- und Linkshänder
- konisch dichtende Materialdüse, wenig Verschleißteile
- übersichtlicher Pistolenaufbau, einfache Instandhaltung
- hochwertige Oberfläche für eine einfache Pistolenreinigung
- kompatibel mit 3M PPS 2.0 Wechselbechersystem (Adapter Typ S 06)

Technische Daten	Ø mm	No.	bar	mℓ/min	Nℓ/min	mm
W300 WB-061G	0.6	WB1	1.5	45	190	155
W300 WB-081G	0.8			55		190
W300 WB-101G	1.0			65		230
W300 WB-121G	1.2			100		240
W300 WB-141G	1.4			125		250

BESTELLINFORMATION

W-300 WB1	ø 0,6	ø 0,8	ø 1,0
PRO KIT inkl. Luftkappe, Düse/Nadel	13241506P	13241509P	13241515P
LUFTKAPPE einzeln	93592621		
DÜSE + NADEL einzeln	93671620	93673620	93602620

W-300 WB1	ø 1,2	ø 1,4	
PRO KIT inkl. Luftkappe, Düse/Nadel	13241525P	13241505P	
LUFTKAPPE einzeln	93592621		
DÜSE + NADEL einzeln	93591620	93595620	

high T.E.C. Transfer Efficiency Control

SCHLITZDÜSE
VORZERSTÄUBER TECHNOLOGIE

Stand Januar 2022 | Irrtümer, technische Änderungen und Druckfehler vorbehalten.

W-300WB UV

PREMIUM

SPLITNOZZLE™

UV EDITION

mit PCG-2P-2-S1
UV Fließbecher 200ml

EIGENSCHAFTEN

- perfekte Oberflächen durch Vorzerstäuber Technologie
- speziell geeignet für UV-Lacke
- Fließbecher & Luftkappenschutz UV-lichtundurchlässig
- kaum sichtbare Übergänge durch weiches und feines Spritzbild
- gleichmäßiger Nasskern und sehr feine Zerstäubung bei geringem Luftbedarf (190 Nl/min)
- sehr guter Verlauf bei äußerst geringem Materialverbrauch
- sehr gut kontrollierbare Applikation
- bereits bei 1.5 bar Arbeitsdruck einsetzbar

- für ANEST IWATA- typisch: leise und angenehme Geräuschkulisse
- mit 320g eine der leichtesten Smart- Lackierpistolen am Markt
- einfache Bedienung der Einstellknöpfe, für Rechts- und Linkshänder
- konisch dichtende Materialdüse, wenig Verschleißteile
- übersichtlicher Pistolenaufbau, einfache Instandhaltung
- hochwertige Oberfläche für eine einfache Pistolenreinigung
- kompatibel mit 3M PPS 2.0 Wechselbechersystem (Adapter Typ S 06)

Technische Daten	Ø mm	No.	bar	mℓ/min	Nℓ/min	mm
W300 WB-121G	1.2	WB1	1.5	100	190	240

BESTELLINFORMATION

W-300 WB UV	ø 1,2
PRO KIT inkl. Luftkappe, Düse/Nadel	130068A0
LUFTKAPPE einzeln	930149A0
DÜSE + NADEL einzeln	93591620

high T.E.C. Transfer Efficiency Control

SCHLITZDÜSE
VORZERSTÄUBER TECHNOLOGIE

Stand Januar 2022 | Irrtümer, technische Änderungen und Druckfehler vorbehalten.

LPH-400

PREMIUM

Classic plus

SPLITNOZZLE™

mit PCG-6-PE
Fließbecher 600ml

EIGENSCHAFTEN

- Vorzerstäuber Technologie in Kombination mit der LVLP Technologie
- extrem niedriger Luftbedarf (270 NL/min) auch für kleine Kompressorleistungen geeignet
- spürbar feine und gleichmäßige Zerstäubung
- ideal für Lackierungen in nicht optimaler Arbeitsumgebung, da stark nebelreduziert
- hohe Materialersparnis
- großer gleichmäßiger Nasskern
- einsetzbar ab 1.1 bar Arbeitsdruck
- Einsatz verschiedener Düsensetups unter Verwendung von nur einer Luftkappe

- für ANEST IWATA- typisch: leise und angenehme Geräuschkulisse
- mit 380g eine der leichtesten Lackierpistolen am Markt
- einfache Bedienung der Einstellknöpfe, für Rechts- und Linkshänder
- konisch dichtende Materialdüse, wenig Verschleißteile
- hochwertige Oberfläche für eine einfache Pistolenreinigung
- kompatibel zum 3M PPS 2.0 Wechselbechersystem (Adapter Typ S 02)

Technische Daten	Ø mm	No.	bar	mℓ/min	Nℓ/min	mm
LPH-400-084LV	0.8	LV4	1.1	35	270	215
LPH-400-104LV	1.0			55		235
LPH-400-124LV	1.2			90		260
LPH-400-134LV	1.3			110		280
LPH-400-144LV	1.4			130		290
LPH-400-164LV	1.6			150		270
LPH-400-184LV	1.8			190		320
LPH-400-204LV	2.0			200		360

BESTELLINFORMATION

LPH-400	ø 0,8	ø 1,0	ø 1,2
PRO KIT inkl. Luftkappe, Düse/Nadel	13185808P	13185809P	13185812P
LUFTKAPPE einzeln	93874601		
DÜSE + NADEL einzeln	93547470	93547510	93880600

LPH-400	ø 1,3	ø 1,4	ø 1,6
PRO KIT inkl. Luftkappe, Düse/Nadel	13185813P	13185814P	13185816P
LUFTKAPPE einzeln	93874601		
DÜSE + NADEL einzeln	93897600	93873600	93882600

LPH-400	ø 1,8	ø 2,0	
PRO KIT inkl. Luftkappe, Düse/Nadel	13185818P	13185819P	
LUFTKAPPE einzeln	93874601		
DÜSE + NADEL einzeln	93884600	93547490	

SCHLITZDÜSE
VORZERSTÄUBER TECHNOLOGIE

Weiterentwicklung der HVLP Technologie

LVLP
Low Volume Low Pressure

Stand Januar 2022 | Irrtümer, technische Änderungen und Druckfehler vorbehalten.

LPH-300

PREMIUM

SPLITNOZZLE™

mit PC-G600P-2
Fließbecher 600ml

mit PCG 2P-2
Fließbecher 200ml

EIGENSCHAFTEN

- Niederdruck-Lackierpistole mit Feinzerstäubung einer Hochdruck-Lackierpistole
- hohe Materialeinsparung durch Vorzerstäuber Technologie mit Schlitzdüse und LVLP Technologie (niedriges Luftvolumen, niedriger Druck)
- spürbar niedrige Overspray Bildung, reduzierter Abdeckaufwand
- sehr gut geeignet für das Arbeiten bei schlechter Absaugung am Arbeitsplatz, Verschmutzung des Arbeitsplatzes durch „Lacknebel“ deutlich geringer
- extrem niedriger Lufteingangsdruck von nur 1.0 bar - 1.5 bar
- sehr niedriger Luftverbrauch von nur 200Nl/min
- angenehmes leichtes Handling
- perfekte Lackierübergänge (Auslaufzonen) bei der Ganzteil- oder Teilflächenlackierung
- auf Grund feiner Zerstäubung auf Decklackniveau auch für Nass in Nass geeignet (1.4/1.6 mm)
- Einsatz verschiedener Düsensetups unter Verwendung von nur einer Luftkappe

- für ANEST IWATA- typisch: leise und angenehme Geräuschkulisse
- einfache Bedienung der Einstellknöpfe, für Rechts- und Linkshänder
- konisch dichtende Materialdüse, wenig Verschleißteile
- übersichtlicher Pistolenaufbau, einfache Instandhaltung
- hochwertige Oberfläche für eine einfache Pistolenreinigung
- kompatibel zum 3M PPS 2.0 Wechselbechersystem (Adapter Typ S 06)

Technische Daten	Ø mm	No.	bar	mℓ/min	Nℓ/min	mm
LPH-300 -104LV	1.0	LV4	1.3	50	240	200
LPH-300 -124LV	1.2			70		210
LPH-300 -144LV	1.4			90		250
LPH-300 -164LV	1.6			110		230
LPH-300 -184LV	1.8			130		
LPH-300 -204LV	2.0			150		

BESTELLINFORMATION

LPH-300	ø 1,0	ø 1,2	ø 1,4
PRO KIT 600ml inkl. Luftkappe, Düse/Nadel	13189063P	13189003P	13189034P
PRO KIT 200ml inkl. Luftkappe, Düse/Nadel	13189061P	13189001P	13189011P
LUFTKAPPE einzeln	93875602		
DÜSE + NADEL einzeln	93518650	93867600	93862600

LPH-300	ø 1,6	ø 1,8	ø 2,0
PRO KIT 600ml inkl. Luftkappe, Düse/Nadel	13189023P	13189033P	13189035P
PRO KIT 200ml inkl. Luftkappe, Düse/Nadel	13189021P	-	-
LUFTKAPPE einzeln	93875602		
DÜSE + NADEL einzeln	93869600	93871600	93621600

SCHLITZDÜSE
VORZERSTÄUBER TECHNOLOGIE

Weiterentwicklung der HVLP Technologie

LVLP
Low Volume Low Pressure

Stand Januar 2022 | Irrtümer, technische Änderungen und Druckfehler vorbehalten.

LPH-80

PREMIUM

mit PCG-1P-1
Fließbecher 70ml

EIGENSCHAFTEN

- speziell für das Patinieren mit Beizen oder Imprägnierungen (sehr dünnflüssige Materialien)
- LVLP Technologie (niedriges Luftvolumen, niedriger Druck)
- sehr geringe Overspray Bildung
- sehr feine Zerstäubung bei geringem Luftbedarf (60 Nl/min)
- äußerst geringer Materialverbrauch
- perfektes Handling
- fein justierbare Pistoleneinstellungen
- Einsatz verschiedener Düsensetups unter Verwendung von nur einer Luftkappe

- für ANEST IWATA- typisch: leise und angenehme Geräuschkulisse
- mit 205g eine der leichtesten Spot- Lackierpistolen am Markt
- einfache Bedienung der Einstellknöpfe, für Rechts- und Linkshänder
- konisch dichtende Materialdüse, wenig Verschleißteile
- übersichtlicher Pistolenaufbau, einfache Instandhaltung
- hochwertige Oberfläche für eine einfache Pistolenreinigung
- kompatibel mit 3M PPS 2.0 Wechselbechersystem (Adapter Typ S 31)

Technische Daten	Ø mm	No.	bar	mℓ/min	Nℓ/min	mm
LPH-80-044G	0.4	E4	1.0	10	60	55
LPH-80-064G	0.6			30		80
LPH-80-084G	0.8			45		100
LPH-80-104G	1.0			60		130
LPH-80-124G	1.2			75		140

BESTELLINFORMATION

LPH-80	ø 0,4	ø 0,6	ø 0,8	ø 1,0	ø 1,2
PISTOLE inkl. Luftkappe, Düse/Nadel	131807072P	131807172P	131807472P	131807272P	131807372P
LUFTKAPPE einzeln	93662600				
DÜSE einzeln	93570600	93568600	93761530	93560600	93760530
NADEL einzeln	93891600	93890600		93886600	

optional:
UV Fließbecher 70ml
(Becher einzeln bestellbar
Art.-Nr. 13000230)

Patinieren

Weiterentwicklung der HVLP Technologie
Low Volume Low Pressure

Stand Januar 2022 | Irrtümer, technische Änderungen und Druckfehler vorbehalten.

concept AZ3 HTE P.A.S.

AIRGUNSA

mit PCGP-6P-2B-AZ
Druckbecher 600ml

optional:
Druckbecher für
1L oder 0,7L PPS
(Becher einzeln bestellbar
Art.-Nr. DE510002)

EIGENSCHAFTEN

- robuste Handwerker- Lackierpistole mit Fließdruck mit gutem Preis-/ Leistungsverhältnis
- großes, gleichmäßiges Spritzbild bei sehr hochviskosen, aber auch thixotropen Materialien durch das druckunterstütze Pressure Assisted System (P.A.S.)
- geeignet für die großflächige Anwendung mit einer hohen Materialübertragungsrate
- verblüffend hoher Materialaustrag durch direkte Druckbeaufschlagung
- präziser Minidruckregler für Becherfließdruck
- sehr leichtes Modell in der Klasse der Druckbecherpistolen
- Pumpe oder Druckbehälter sind nicht erforderlich
- leicht zu dosierender Abzugshebel
- Kosten zur Wiederbeschaffung von Verschleißteilen äußerst kundenfreundlich
- alle materialführenden Teile in Edelstahl
- kompatibel mit 3M PPS 2.0 Wechselbechersystem (Adapter Typ S 43)

Technische Daten	Ø mm	No.	bar	mℓ/min	Nℓ/min	mm
AZ3 HTE P.A.S. CONCEPT	1.3	P1 CONCEPT	2.5	190	286	270
	1.5			260		320
	1.8			396		380
	2.0			410		400

BESTELLINFORMATION

concept AZ3 HTE P.A.S.	ø 1,3	ø 1,5	ø 1,8	ø 2,0
PISTOLE inkl. Luftkappe, Düse/Nadel	W0SPG88AG13C	W0SPG88AG15C	W0SPG88AG18C	W0SPG88AG20C
PISTOLE PPS inkl. Luftkappe, Düse/Nadel	DE310001	DE310002	DE310003	DE310004
LUFTKAPPE einzeln	W2CAP83AG13			
DÜSE + NADEL einzeln	W2ADU83AG13	W2ADU83AG15	W2ADU83AG18	W2ADU83AG20

HTE-P1 CONCEPT

High Perfomance Spray TECHNOLOGIE

Hoher Materialaustrag auch bei hochviskosen Materialien

Pressure assisted SYSTEM

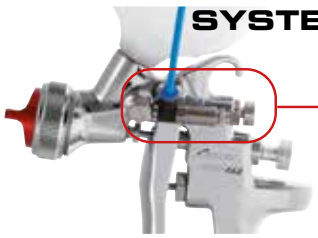

HOHE PRÄZISION
MINIDRUCKREGLER

Pressure Assisted System (P.A.S.)
Das druckunterstütze System (Pressure Assisted System), kurz P.A.S., ist hervorragend für die Applikation von hochviskosem Material geeignet. Pumpe oder Druckbehälter sind nicht erforderlich. Da alle materialführenden Teile aus hochwertigem Edelstahl gefertigt sind, können sowohl lösemittelhaltige als auch wasserbasierende Lacksysteme gleichermaßen gut verarbeitet werden.

Zum Anschauen des Video zur concept AZ3 HTE P.A.S. QR-Code nutzen.

METALLDECKEL robust und widerstandsfähig

Stand Januar 2022 | Irrtümer, technische Änderungen und Druckfehler vorbehalten.

DRUCK GESPEISTE LACKIER-SYSTEME

ANEST IWATA

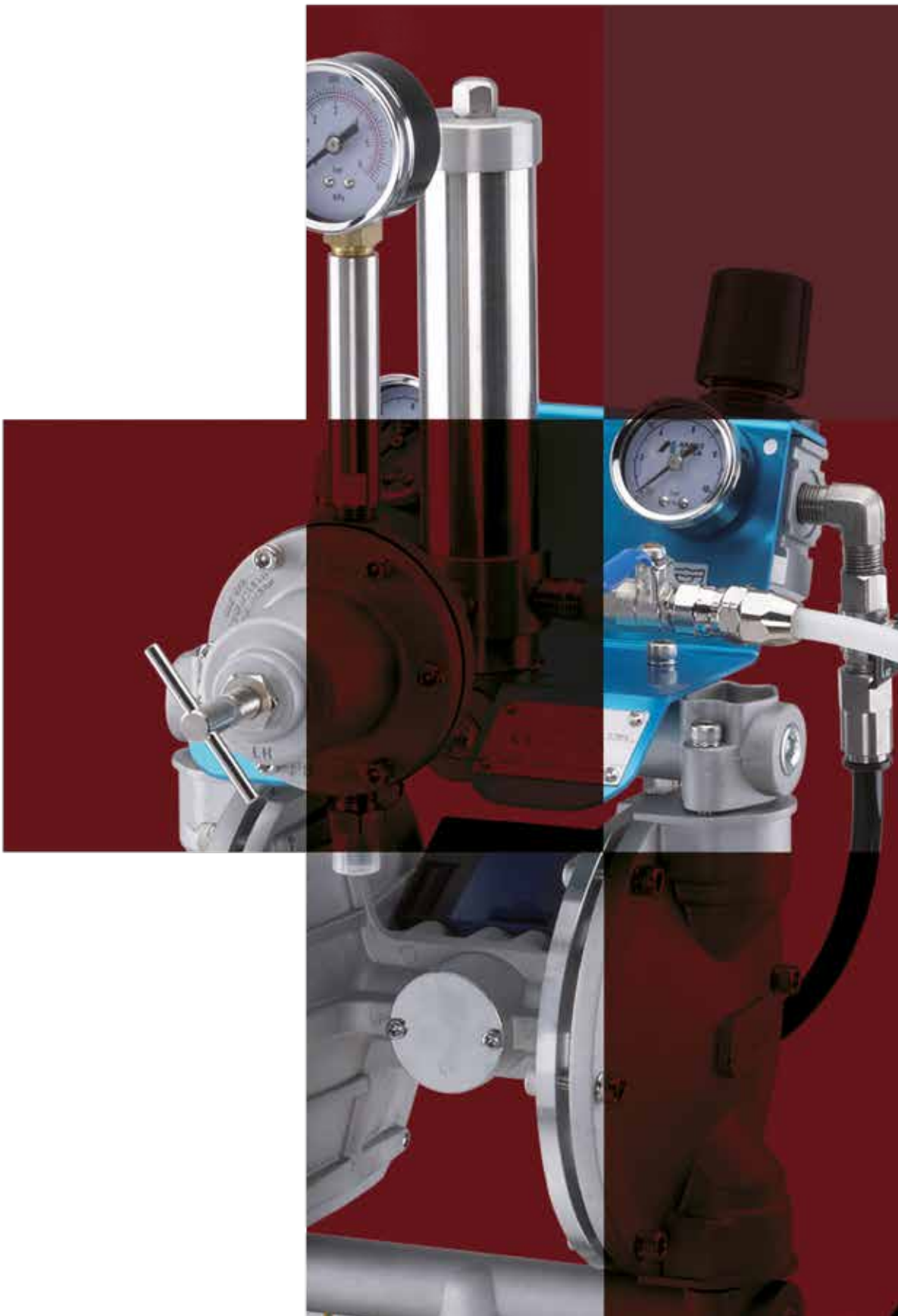

DOPPELMEMBRANPUMPEN

DPS-120 I DPS-90

DPS-90 1 Pumpeneinheit einzeln

DPS-120 1 Pumpeneinheit einzeln

EIGENSCHAFTEN

ANEST IWATA Doppelmembranpumpen im kompakten Design sind die perfekte Wahl für die Förderung von flüssigen Medien zur Versorgung von Hand- und Automatikspritzpistolen. Der zuverlässige Pumpenmotor kombiniert mit dem Doppelspül-Luftkreislauf verspricht ein exzellentes Oberflächenfinish. Die pneumatische Zwangsumsteuerung verhindert den Stillstand der Pumpe (Steuerung entspricht EN12621). Totraumarme Materialkanäle und leicht zerlegbarer Pumpenaufbau erleichtern die Reinigung und Inspektion.

1. Versorgung von Hand- und Automatiklackierpistolen
2. kompaktes stylisches Design
3. vollpneumatische Pumpensteuerung mit Doppelspül-Luftkreislauf
4. individuelle Pumpenvarianten
5. verschleißarmer Pumpenaufbau
6. einfachste Inspektion und Reinigung

TECHNISCHE DATEN	DPS-120	DPS-90
Übersetzungsverhältnis	1:1	
Max. Arbeitsdruck	7 bar (100 psi)	
Materialausfluss bei 30 Zykl./min.	4.5 lt./min	1.5 lt./min
Materialausfluss bei 200 Zykl./min. max.	30 lt./min	10 lt./min
Viskosität	85 sec/Ford#4	
Arbeitstemperatur	5~40 C°	
Materialaustrittsfilter	100 mesh	
Materialansaugfilter	50 mesh	

auf Gestell | auf Deckel | auf Wagen | auf Wandhalterung | auf Wagen mit Trichter

MODELLE montiert

2

3

4

5

6

	BESTELLINFORMATION		DPS-120		DPS-90	
			MODELLE	Art.-Nr.	MODELLE	Art.-Nr.
1	Pumpeneinheit einzeln	ALUMINIUM	DDP-120B.TE	14068690	DDP-90F.TE	14068660
2	auf Gestell		DPS-1201C.TE	14069030	DPS-901G.TE	14069000
3	auf Deckel		DPS-1202C.TE	14069110	DPS-902G.TE	14069080
4	auf Wagen mit Ansaugrohr		DPS-1203C.TE	14069190	DPS-903G.TE	14069160
5	auf Wandhalterung		DPS-1204C.TE	14069270	DPS-904G.TE	14069240
6	auf Wagen mit Kunststofftrichter		DPS-12036C.TE	14069350	DPS-9036G.TE	14069320
1	Pumpeneinheit einzeln	ALUMINIUM elox.	DDP-120B-WB.TE	14068710	DDP-90F-WB.TE	14068680
2	auf Gestell		DPS-1201C-WB.TE	14069050	DPS-901G-WB.TE	14069020
3	auf Deckel		DPS-1202C-WB.TE	14069130	DPS-902G-WB.TE	14069100
4	auf Wagen mit Ansaugrohr		DPS-1203C-WB.TE	14069210	DPS-903G-WB.TE	14069180
5	auf Wandhalterung		DPS-1204C-WB.TE	14069290	DPS-904G-WB.TE	14069260
6	auf Wagen mit Kunststofftrichter		DPS-12036C-WB.TE	14069370	DPS-9036G-WB.TE	14069340
1	Pumpeneinheit einzeln	EDELSTAHL	DDP-120BN.TE	14068700	DDP-90FN.TE	14068670
2	auf Gestell		DPS-1201CN.TE	14069040	DPS-901GN.TE	14069010
3	auf Deckel		DPS-1202CN.TE	14069120	DPS-902GN.TE	14069090
4	auf Wagen mit Ansaugrohr		DPS-1203CN.TE	14069200	DPS-903GN.TE	14069170
5	auf Wandhalterung		DPS-1204CN.TE	14069280	DPS-904GN.TE	14069250
6	auf Wagen mit Kunststofftrichter		DPS-12036CN.TE	14069360	DPS-9036GN.TE	14069330

Stand Januar 2022 | Irrtümer, technische Änderungen und Druckfehler vorbehalten.

DPS-70

DPS-70

1 Pumpeneinheit einzeln

EIGENSCHAFTEN

ANEST IWATA Doppelmembranpumpen im kompakten Design sind die perfekte Wahl für die Förderung von flüssigen Medien (Lösemittel und Wasserlacke) zur Versorgung von Hand- und Automatikspritzpistolen. Der zuverlässige Pumpenmotor kombiniert mit dem Doppelspül-Luftkreislauf verspricht ein exzellentes Oberflächenfinish. Die pneumatische Zwangsumsteuerung verhindert den Stillstand der Pumpe (Steuerung entspricht EN12621). Totraumarme Materialkanäle und leicht zerlegbarer Pumpenaufbau erleichtern die Reinigung und Inspektion.

1. Versorgung von Hand- und Automatiklackierpistolen
2. kompaktes stylisches Design
3. vollpneumatische Pumpensteuerung mit Doppelspül-Luftkreislauf
4. individuelle Pumpenvarianten
5. verschleißarmer Pumpenaufbau
6. einfachste Inspektion und Reinigung

TECHNISCHE DATEN	DPS-70
Übersetzungsverhältnis	1:1
Max. Arbeitsdruck	7 bar (100 psi)
Materialausfluss bei 200 Zykl./min. max.	6 lt./min
Viskosität	60 sec/Ford#4
Arbeitstemperatur	5~40 C°
Materialaustrittsfilter	100 mesh
Materialansaugfilter	50 mesh

auf Gestell | auf Deckel | auf Wagen | auf Wandhalterung | auf Wagen mit Trichter

MODELLE montiert

2 3 4 5 6

BESTELLINFORMATION		DPS-70 MODELLE	DPS-70 Art.-Nr.		DPS-70 MODELLE	DPS-70 Art.-Nr.
1	Pumpeneinheit einzeln	DDP-70B.TE	14068640		DDP-70BN.TE	14068650
2	auf Gestell	DPS-701C.TE	14069060		DPS-701CN.TE	14069070
3	auf Deckel	DPS-702C.TE	14069140		DPS-702CN.TE	14069150
4	auf Wagen m. Ansaugrohr	DPS-703C.TE	14069220		DPS-703CN.TE	14069230
5	auf Wandhalterung	DPS-704C.TE	14069300		DPS-704CN.TE	14069310
6	auf Wagen m. Trichter	DPS-7036C.TE	14069380		DPS-7036CN.TE	14069390
	ALUMINIUM			EDELSTAHL		

OPTION: Zweifachanschluss		Art.-Nr.
ZWEIFACHANSCHLUSS Edelstahl		04493980

Betriebsluftschlauch		Art.-Nr.
6 METER		000601320
10 METER		001001320

ACHTUNG: Betriebsluftschlauch empfehlenswert bei Schlauchpaket (Luft/Material) länger als 10 Meter und/oder Zweifachanschluss.

Schlauchpaket		Art.-Nr.
LUFT- UND FARBSCHLAUCH 1/4" - 3/8" 1,5 METER		VLPS166GR150B
LUFT- UND FARBSCHLAUCH 1/4" - 3/8" 6 METER		VLPS166GR06B
LUFT- UND FARBSCHLAUCH 1/4" - 3/8" 10 METER		VLPS166GR10B
LUFT- UND FARBSCHLAUCH 1/4" - 3/8" 15 METER		VLPS166GR15B

Duo Spiralschlauch PU		Art.-Nr.
SPIRALSCHLAUCH KMPL. VERSCHRAUBT 2,5 METER		DE140003
SPIRALSCHLAUCH KMPL. VERSCHRAUBT 5 METER		DE140004
SPIRALSCHLAUCH KMPL. VERSCHRAUBT 10 METER		DE140005

Duo Spiralschlauch PU auch ohne Verschraubung erhältlich.

Stand Januar 2022 | Irrtümer, technische Änderungen und Druckfehler vorbehalten.

MATERIALDRUCKBEHÄLTER

PET-N Serie (max. 7.0 bar)

PET 50N
50 lt.

PET 30N
30 lt.

PET 10N
10 lt.

EIGENSCHAFTEN

- Edelstahlbehälter, innen poliert
- PET 10 (10 Liter), PET 30 (30 Liter), PET 50 (50 Liter)
- N: ohne Rührwerk (RW)
- MN: mit pneumatischem Rührwerk (RW)
- zweiter Materialanschluss (Option)
- keine zusätzliche Schmierung des Antriebes erforderlich
- PET 50 N passend für Euro-Hobbock
- alle Modelle ATEX-konform

Techische Daten:

- max. Betriebsdruck: 7.0bar
- Lufteingang: G 1/4“M
- Farbauslass: 3/8“M
- Temperaturbereich: 5-40 °C
- Gewicht: PET 10 N 15.3kg, PET 10 MN 17.5kg
  PET 30 N 20.4kg, PET 30 MN 22.6kg
  PET 50 N 25.6kg, PET 50 MN 28.2kg
- Maße: PET 10 N/MN 540x330mm (Innen: H 230mm, ø 265mm)
  PET 30 N/MN 710x415mm (Innen: H 400mm, ø 315mm)
  PET 50 N/MN 810x470mm (Innen: H 490mm, ø 370mm)

BESTELLINFORMATION

Beschreibung	ohne RW Art.-Nr.	mit RW Art.-Nr.
PET-N 10 (10 Liter)	14972600	14972620
PET-N 30 (30 Liter)	14972630	14972650
PET-N 50 (50 Liter)	14972660	14972680

PASSENDE SCHLAUCHPAKETE SIEHE SEITE 23.

Pneumatisches Rührwerk - **AM-6B**

Betriebsdruck: 1-1.5bar,
Luftverbrauch: 15 Liter/min,
max. Lufteingangsdruck: 7.0bar

Edelstahlbehälter,
innen poliert

Stand Januar 2022 | Irrtümer, technische Änderungen und Druckfehler vorbehalten.

MATERIALDRUCKBEHÄLTER

PET-10 (max. 4.0 bar)

10 lt.

EIGENSCHAFTEN

- Materialdruckbehälter mit Einsatzbehälter aus Edelstahl, innen poliert für ein einfaches Einfüllen des entsprechenden Materials und einer problemlosen Innenreinigung
- robuste Konstruktion
- geeignet für Hydroprodukte
- Tragegriff für schnellen und einfachen Transport
- ausgestattet mit Verschlussdeckel, 2 Controllern und 2 Manometern sowie Sicherheitsventil
- ATEX-konform

Technische Daten:

- max. Betriebsdruck: 4.0bar
- Fassungsvermögen: 10 Liter Einsatzbehälter 8.5 Liter Edelstahl
- Lufteingang: G 1/4“M
- Farbauslass: 3/8“M
- Temperaturbereich: 5-40 °C
- Gewicht: 11kg
- Maße: 310x565mm

BESTELLINFORMATION

Beschreibung	Art.-Nr.
PET-10	14972400

PASSENDE SCHLAUCHPAKETE SIEHE SEITE 23.

PC-18D (max. 3.5 bar)

2 lt.

EIGENSCHAFTEN

- Kleinmaterialdruckbehälter 2 Liter aus Aluminium

Technische Daten:

- max. Betriebsdruck: 3.5bar
- Temperaturbereich: 5-40 °C
- Farbanschlussnippel: G 3/8“ (PF3/8)

BESTELLINFORMATION

Beschreibung	Art.-Nr
PC-18 D (ohne Schlauchpaket)	14018900

PASSENDE SCHLAUCHPAKETE SIEHE SEITE 23.

Stand Januar 2022 | Irrtümer, technische Änderungen und Druckfehler vorbehalten.

MATERIALWECHSELSYSTEM

ACCV Materialwechselventil / **AMV** Materialventil

ACCV
Materialwechselventil

AMV
Materialventil

EIGENSCHAFTEN

Das ANEST IWATA ACCV Materialwechselsystem ist die effiziente Lösung für automatische Materialwechselprozesse im Automotive und Industriebereich. Es ist modular aufgebaut, so dass seine Funktionalität an sämtliche Anforderungen angepasst werden kann. In Verbindung mit dem AMV Materialventil - in Verwendung als Spülventil - wird das ACCV zur Komplettlösung.

ACCV Materialwechselventil
- ermöglicht einen automatischen Materialwechselprozess für zwei Materialien, üblicherweise unterschiedlicher Farbmaterialien
- bei mehr als zwei zu wechselnde Materialien können mehrere ACCV in Blockbauweise montiert werden

AMV Materialventil
- kann in Verbindung mit dem Materialwechselventil ACCV als Spülventil verwendet werden (spült effizient auch unter Verwendung von mehreren ACCV Blöcken)

Für beide Ventile gilt:
- logische Anordnung der Anschlüsse
- geringe Steuerluft von nur 4 bar (bis 8 bar) notwendig zum Öffnen der Nadel, Prozesssicherheit bei Schwankungen im Druckluftnetz
- einstellbarer Nadelhub
- standardmäßig mit Materialzirkulation ausgestattet
- Hinterschneidungen oder sogenannte „tote Zonen“ wurden vermieden, um einen hocheffizienten Spülvorgang zu gewährleisten
- Leckageöffnungen dienen der visuellen Kontrolle bei Verschleißerscheinungen der Nadeldichtung und verhindern höhere Instandsetzungskosten
- bei Verwendung von Härtern oder hochreaktiven Materialien kann die Leckagekammer auch zum Benetzen der Nadel mit Inhibitoren verwendet werden
- für eine lange Lebensdauer sorgt die neu konstruierte Nadeldichtung

5 ACCV
Materialwechselventile
AMV
Materialventil

TECHNISCHE DATEN		ACCV Materialwechselventil	AMV Materialventil
Max. Arbeitsdruck		250 bar	
Steuerluftdruck		4~8 bar	
Max. Arbeitstemperatur		50°C	
Anschluss		G 1/4”	
Material-spezifikationen der material-führenden Teile	**Körper**	Edelstahl AISI 304	
	Sitz und Kugel	Hartmetall (Wolframcarbid)	
	Nadeldichtung	PTFE Lippendichtung	
Gewicht		1700 Gramm	810 Gramm

ACCV Materialwechselventil

BESTELLINFORMATION

Art.-Nr.	Beschreibung	
140013A0	ACCV Materialwechselventil	

AMV Materialventil

BESTELLINFORMATION

Art.-Nr.	Beschreibung	
140014A0	AMV Materialventil	

Stand Januar 2022 | Irrtümer, technische Änderungen und Druckfehler vorbehalten.

ACCV Materialwechselventil / **AMV** Materialventil

1.

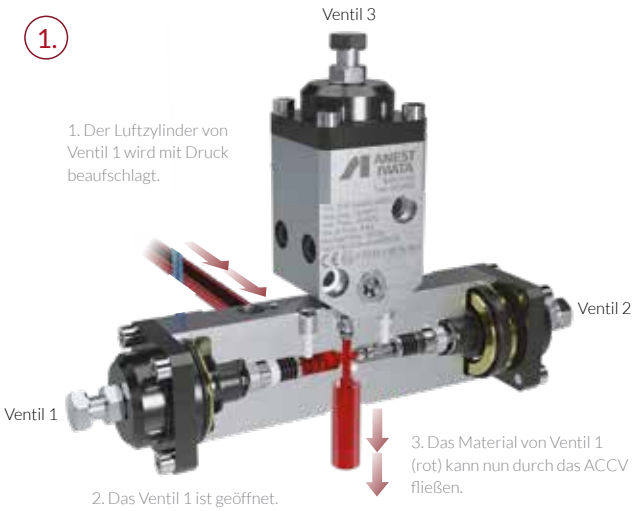

2.

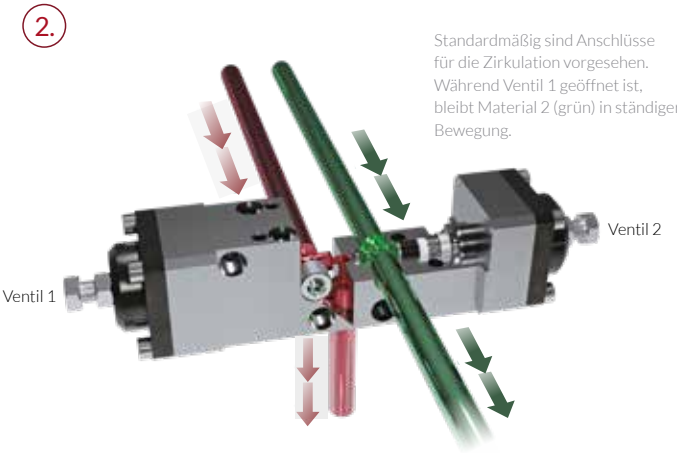

3.

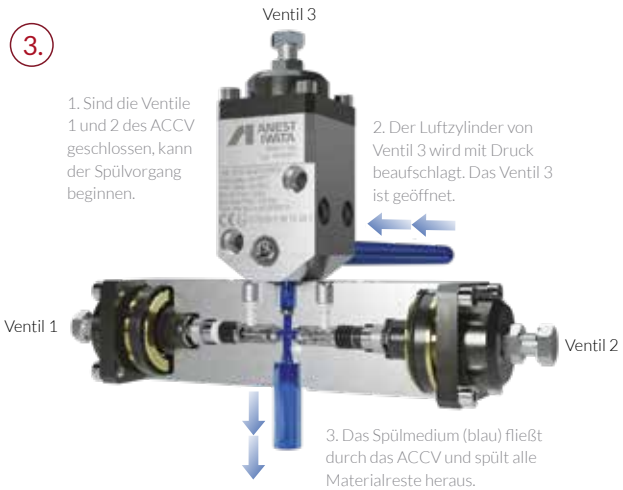

4.

Stand Januar 2022 | Irrtümer, technische Änderungen und Druckfehler vorbehalten.

MATERIALDRUCKREGLER pneumatisch

FCV-31 Materialdruckregler

EIGENSCHAFTEN

- pneumatischer regelbarer Materialdruckregler in 3 Versionen: 1:1 - 4:1 - 8:1
- hervorragend geeignet für den Anschluss hinter Doppelmmembranpumpen zur konstanten Steuerung eines definierten Materialdrucks zu einer Lackierpistole
- hohe Regelgeschwindigkeit
- Quick Reset System (Spülung des kompletten Systems bei vollem Materialeingangsdruck)
- exakte Einstellung von Drücken ab 0.1 bar
- Ventilsitz und Kugel aus Hartmetall
- spülfreundliches Gehäuse

Technische Daten:

- Gewicht 950 Gramm
- Ausflussrate max. 2.0 Liter/min.
- Eingangsdruck max. 25 bar
- Regelbereich von 0 – 6 bar
- Eingangsanschluss 3/8“Dk.; Ausgangsanschluss G 1/4“i
- Steuerluftanschluss für Schlauch 6x4; Schnellspülanschluss (Dump) für Schlauch 6x4

4:1

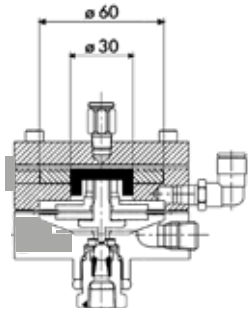

8:1

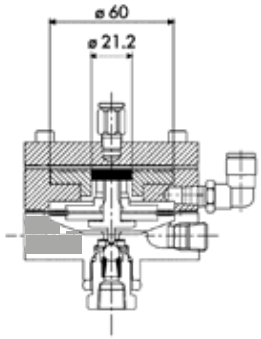

Modell		FCV31N-S1	FCV31N-S1-R4	FCV31N-S1-R8	
Untersetzung		1:1	4:1	8:1	
Eingangsdruck	1 bar	1	0,25	0,12	Ausgangsdruck
	2 bar	2	0,50	0,25	
	3 bar	3	0,75	0,37	
	4 bar	4	1	0,5	

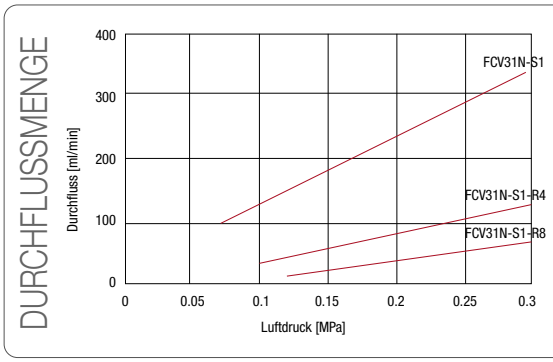

Testbedingungen:
- Eingangsdruck 0.6 MPa
- ø Düse 0.8 mm
- Viskosität 13 sek. (Auslaufbecher NK-2)
- ø Schlauch 6x4 mm, Länge Schlauch 0.5 m

FCV31N-S1 0.07 MPa über 100 ml/min
FCV31N-S1-R4 0.10-0.23 MPa 35-100 ml/min
FCV31N-S1-R8 0.12-0.25 MPa 20-50 ml/min

BESTELLINFORMATION

Art.-Nr.	Beschreibung
14418560	FCV-31 (1:1) MATERIALDRUCKREGLER
14418940	FCV-31N-S1 (1:1) MATERIALDRUCKREGLER EDELSTAHL
14418950	FCV 31N-S1-R4 (4:1) MATERIALDRUCKREGLER EDELSTAHL
14418960	FCV 31N-S1-R8 (8:1) MATERIALDRUCKREGLER EDELSTAHL

FCV-3

EIGENSCHAFTEN

- pneumatischer regelbarer Materialdruckregler 1:1

Technische Daten:

- Gewicht 850 Gramm
- Ausflussrate max. 2.0 Liter/min.
- Eingangsdruck max. 25 bar
- Regelbereich von 0 – 6 bar
- Eingangsanschluss 3/8“Dk.; Ausgangsanschluss G 1/4“i
- Steuerluftanschluss für Schlauch 6x4

BESTELLINFORMATION

Art.-Nr.	Beschreibung
14418540	FCV-3 MATERIALDRUCKREGLER

Stand Januar 2022 | Irrtümer, technische Änderungen und Druckfehler vorbehalten.

PR-5BL Materialdruckregler

EIGENSCHAFTEN

- mechanisch regelbarer Materialdruckregler 1:1
- hervorragend geeignet für den Anschluss hinter Doppelmembranpumpen zur konstanten Steuerung eines definierten Materialdrucks zu einer Lackierpistole

Technische Daten:
- Gewicht 850 Gramm
- Ausflussrate max. 1.5 Liter/min.
- Eingangsdruck max. 7 bar
- Sekundärdruckbereich 0.0 ~ 3.0 bar
- Materialanschluss 3/8”Dk.

BESTELLINFORMATION

Art.-Nr.	Beschreibung
14608200	PR-5BL MATERIALDRUCKREGLER ALUMINIUM
14608220	PR-5BL-WB MATERIALDRUCKREGLER ALUMINIUM ELOXIERT
14608210	PR-5BLN MATERIALDRUCKREGLER EDELSTAHL

PR-B5 Rückdruckregler

EIGENSCHAFTEN

- Rückdruckregler für die Materialrückführung

Technische Daten
- Gewicht Aluminium Modell 850 g
- Gewicht Edelstahl Modell 1.020 g
- Ausflussrate max. 2.0 l/min
- Eingangsdruck max. 6 bar
- Eingangsanschluss G 1/4”B; Ausgangsanschluss G 3/8”B

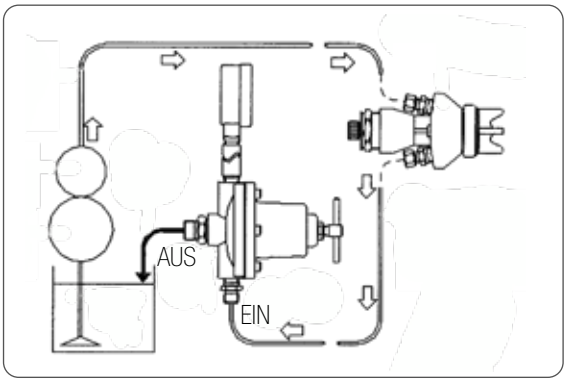

BESTELLINFORMATION

Art.-Nr.	Beschreibung
14418851	PR-B5 RÜCKDRUCKREGLER
14418861	PR-B5 BN RÜCKDRUCKREGLER EDELSTAHL

Stand Januar 2022 | Irrtümer, technische Änderungen und Druckfehler vorbehalten.

KESSELPISTOLEN

WS-200SP | WS-200FT

PREMIUM

WS-200

EIGENSCHAFTEN

Mit der WS-200 Serie bringt ANEST IWATA eine komplett neue Generation von Kesselpistolen auf den Markt. Diese Serie redefiniert die Erwartungen der anspruchsvollsten Anwender in den verschiedensten Applikationsfeldern. Jeder einzelne Aspekt der WS-200 Kesselpistolen wurde neu entwickelt. Das Ergebnis ist nun mehr die Markteinführung der besten Kesselpistolen, die je gefertigt wurden.

- demontierbarer Luftverteiler aus eloxiertem Aluminium
- selbstjustierende Nadeldichtungspatrone
- Luftventilsitz mit lösungsmittelbeständiger Dichtung, Luftventilsitzmontage mit festem Anschlag
- einfache Nadelmontage durch Kerbe an Farbnadel
- Gleitring an Farbnadelfeder für ein geschmeidiges Einstellen der Materialmenge
- präzise Flachstrahlregelung
- leicht zu dosierender Edelstahl Abzugshebel mit Schutzplatte (Material: POM Polyoxymethylen)
- standfeste Fixierung des Abzugshebels mittels Inbusschraube
- gleichmäßige Gewichtsverteilung auf das Handgelenk durch ergonomisch geformten Griff
- geschmiedeter Aluminiumkörper verchromt für Langlebigkeit und einfache Reinigung
- alle materialführenden Teile in Edelstahl
- WS-200SP: mit Vorzerstäuber Technologie (Schlitzdüse) der neuesten Generation
- WS-200FT: mit traditioneller Runddüse für qualitativ hochwertige Ergebnisse
- geeignet für den Einsatz mit Doppelmembranpumpen oder Materialdruckbehältern bzw. druckgespeisten Niederdrucksystemen

Technische Daten	Ø mm	No.	bar	mℓ/min	Nℓ/min	mm
WS-200SP (Schlitzdüse)						
WS-200SP-0801	0.8	WS-200SP-01	2.5	200	435	210
WS-200SP-1001	1.0			250		230
WS-200SP-1201	1.2			300		240
WS-200SP-1401	1.4					
WS-200SP-1601	1.6			350		255
WS-200SP-1801	1.8			400		265
WS-200FT (Runddüse)						
WS-200FT-0801	0.8	WS-200FT-01	2.5	200	380	240
WS-200FT-1001	1.0					210
WS-200FT-1201	1.2					
WS-200FT-1401	1.4			300		240
WS-200FT-1601	1.6					
WS-200FT-1801	1.8					
WS-200FT-0802	0.8	WS-200FT-02	3.0	200	475	215
WS-200FT-1002	1.0			250		250
WS-200FT-1202	1.2			300		255
WS-200FT-1402	1.4					
WS-200FT-1602	1.6			350		270
WS-200FT-1802	1.8			400		285

Art.-Nr. 93003300

Art.-Nr. 93003270

Art.-Nr. 93003240

Art.-Nr. 93003200

Art.-Nr. W2COM5052

Art.-Nr. DE510004

Stand Januar 2022 | Irrtümer, technische Änderungen und Druckfehler vorbehalten.

WS-200SP | WS-200FT

WS-200SP
Schlitzdüse

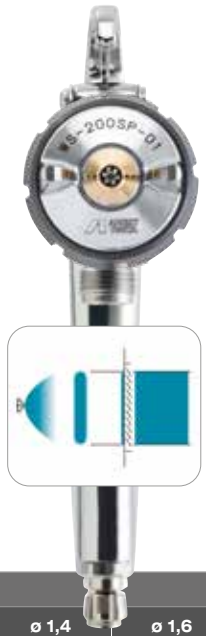

- mit SPLITNOZZLE™ Vorzerstäuber Technologie der neuesten Generation
- für alle modernen Lacksysteme

0,3 bar

BESTELLINFORMATION						
WS-200SP SPLITNOZZLE	**ø 0,8**	**ø 1,0**	**ø 1,2**	**ø 1,4**	**ø 1,6**	**ø 1,8**
PISTOLE WS-200SP inkl. Luftkappe, Düse/Nadel	13000120	13000130	13000140	13000680	13000690	13000700
LUFTKAPPE WS-200SP-01 einzeln	93001300					
DÜSE + NADEL einzeln	93007240	93007490	93007550	93007620	93007650	93007660

WS-200FT
Runddüse

- mit traditioneller Runddüse für qualitativ hochwertige Ergebnisse
- für alle konventionellen Lacksysteme

0,3 bar

BESTELLINFORMATION						
WS-200FT	**ø 0,8**	**ø 1,0**	**ø 1,2**	**ø 1,4**	**ø 1,6**	**ø 1,8**
PISTOLE WS-200FT-01 inkl. Luftkappe, Düse/Nadel	13000150	13000160	13000170	13000600	13000610	13000620
PISTOLE WS-200FT-02 inkl. Luftkappe, Düse/Nadel	13000180	13000190	13000200	13000630	13000640	13000650
LUFTKAPPE WS-200FT-01 einzeln	93002070					
LUFTKAPPE WS-200FT-02 einzeln	93002190					
DÜSE + NADEL einzeln	93002180	93002150	93002130	93003420	93003480	93003500

Stand Januar 2022 | Irrtümer, technische Änderungen und Druckfehler vorbehalten.

KESSELPISTOLEN

W-200 INTEGRA FT

W-200 INTEGRA

KESSELPISTOLE

als SAUGBECHER MODELL

PCL 10 B3
SAUGBECHER 1Liter
(separat zur Pistole bestellen)

FL/RD-Daumenhebel

Art.-Nr. W-200-X1

FL/RD-Daumendrücker

Art.-Nr. 93895611

Materialeinstellung fixierbar

Art.-Nr. 93605600

FL/RD-Einstellung fixierbar

Art.-Nr. 03841601

Farbrohr Edelstahl

Art.-Nr. W2COM5052

Materialkupplung inkl. Stecknippel

Art.-Nr. DE510004

STANDARD

EIGENSCHAFTEN

Die W-200 INTEGRA ist eine universell einsetzbare Kesselpistole zur Anwendung mit druckgespeisten Fördersystemen im Niederdruckbereich. Sie wird in Verbindung mit Industrie- und Holzlacken sowie Klebern in unterschiedlichsten Viskositäten verwendet. Das große Düsenspektrum rundet die Vielseitigkeit in vielen Anwendungsbereichen ab. Der leichte Pistolenkörper sorgt für eine gute Ergonomie bei langanhaltenden Lackierarbeiten. Auf Grund des logischen Aufbaus dieser Lackierpistole, sind im Bedarfsfall Instandhaltungs- maßnahmen schnell und kostengünstig durchführbar.

- mit bewährter traditioneller Runddüse für qualitativ hochwertige Ergebnisse in vielen Anwendungsbereichen
- ergonomischer Lackierpistolenkörper - modern ansprechendes Design und gleichmäßige Gewichtsverteilung schonen das Handgelenk
- einfache Bedienung der Einstellknöpfe, gleichermaßen für Rechts- und Linkshänder
- Einstellknöpfe mit griffsicherem Handling
- Luftkappengewinde mit kurzem Gewinde und grober Steigung für einen schnellen Wechsel sowie einfacher Reinigung
- sehr robuste Oberfläche für Langlebigkeit und einfache Reinigung
- alle materialführenden Teile in Edelstahl
- lösemittelfeste Kunststoffe auch im Luftkanal
- optimierte Luftführung für verbesserten Luftstrom

Technische Daten	Ø mm	No.	bar	mℓ/min	Nℓ/min	mm
W-200 INTEGRA FT (Runddüse)						
W-200FT-08LV2P	0.8	LV2	2.0 ~ 2.5	70	240 ~ 360	140
W-200FT-10LV2P	1.0			110		170
W-200FT-12LV2P	1.2			150		220
W-200FT-14LV2P/W-200FT-14S	1.4			240		260
W-200FT-15LV2P	1.5			250		270
W-200FT-16LV2P	1.6			300		280
W-200FT-18LV2P	1.8			400		290
W-200FT-20S	2.0	R2		350	240 ~300	290
W-200FT-25S	2.5	W1		440		280
W-200FT-08G2P	0.8	G2P	3.0 ~ 3.5	500	500 ~ 583	400
W-200FT-10G2P	1.0					
W-200FT-12G2P	1.2					

BESTELLINFORMATION

W-200 INTEGRA FT	ø 0,8	ø 1,0	ø 1,2
PISTOLE G2P inkl. Luftkappe, Düse/Nadel	130464A0	130465A0	130466A0
PISTOLE LV2 inkl. Luftkappe, Düse/Nadel	130459A0	130460A0	130461A0
LUFTKAPPE G2P einzeln		93011670	
LUFTKAPPE LV2 einzeln		93017360	
DÜSE + NADEL einzeln	93017270	93017280	93011570

W-200 INTEGRA FT	ø 1,4	ø 1,5	ø 1,6
PISTOLE LV2 inkl. Luftkappe, Düse/Nadel	130473A0	130463A0	130506A0
SAUGBECHER 1 Liter PCL 10 B3		14018621	
LUFTKAPPE LV2 einzeln		93017360	
DÜSE + NADEL einzeln	93017370	93011680	93018270

W-200 INTEGRA FT	ø 1,8	ø 2,0	ø 2,5
PISTOLE LV2, R2, W1 inkl. Luftkappe, Düse/Nadel	130507A0	130476A0	130477A0
SAUGBECHER 1 Liter PCL 10 B3		14018621	
LUFTKAPPE LV2, R2, W1 einzeln	93017360	93011790	93011820
DÜSE + NADEL einzeln	93011730	93011740	93011810

Stand Januar 2022 | Irrtümer, technische Änderungen und Druckfehler vorbehalten.

W-200 ZP2 (Glasuren)

STANDARD

EIGENSCHAFTEN

- hohe Arbeitsgeschwindigkeiten bei gleichbleibender Oberflächenqualität
- VOC-konforme Profi- Lackierpistole, deutlich mehr als 65% Wirkungsgrad
- großer und gleichmäßiger Flachstrahlkern mit feiner Zerstäubung für große Flächen

- für ANEST IWATA- typisch: leise und angenehme Geräuschkulisse
- mit 380g eine der leichtesten Kesselpistolen am Markt
- einfache Bedienung der Einstellknöpfe, für Rechts- und Linkshänder
- konisch dichtende Materialdüse, wenig Verschleißteile
- übersichtlicher Pistolenaufbau, einfache Instandhaltung
- hochwertige Oberfläche für eine einfache Pistolenreinigung
- geeignet im Einsatz mit Doppelmembranpumpen und Materialdruckbehältern
- für spezielle Einsatzzwecke u.a. nachrüstbar: Daumenhebel für schnelles bleibendes Umschalten von Flach- auf Rundstrahl und Daumendrücker für schnelles kurzzeitiges Umschalten von Flach- auf Rundstrahl

Technische Daten	Ø mm	No.	bar	mℓ/min	Nℓ/min	mm
W-200 ZP2 für abrasive Materialien (Glasuren)						
W200-151ZP	1.5	ZP2	3.5	760	500	370
W200-201ZP	2.0					
W200-251ZP	2.5					

FL/RD-Daumenhebel

Art.-Nr. W-200-X1

FL/RD-Daumendrücker

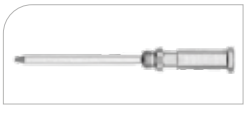

Art.-Nr. 93895611

Materialeinstellung fixierbar

Art.-Nr. 93605600

FL/RD-Einstellung fixierbar

Art.-Nr. 03841601

Farbrohr Edelstahl

Art.-Nr. W2COM5052

Materialkupplung inkl. Stecknippel

Art.-Nr. DE510004

BESTELLINFORMATION

W-200 ZP2	ø 1,5	ø 2,0	ø 2,5
PISTOLE inkl. Luftkappe, Düse/Nadel	ZP2-H15	ZP2-H20	ZP2-H25
LUFTKAPPE ZP2 einzeln	93018540		
DÜSE + NADEL einzeln	93012390	93018620	93013590

Stand Januar 2022 | Irrtümer, technische Änderungen und Druckfehler vorbehalten.

KESSELPISTOLEN

WIDER1 CHROME

STANDARD

Farbrohr

Art.-Nr. W2COM5042

EIGENSCHAFTEN

- handliche professionelle Kesselpistole
- leichter Pistolenkörper
- gleichmäßiger Flachstrahl

- für ANEST IWATA- typisch: leise und angenehme Geräuschkulisse
- einfache Bedienung der Einstellknöpfe, für Rechts- und Linkshänder
- konisch dichtende Materialdüse, wenig Verschleißteile
- übersichtlicher Pistolenaufbau, einfache Instandhaltung
- hochwertige Oberfläche für eine einfache Pistolenreinigung
- geeignet im Einsatz mit Doppelmembranpumpen und Materialdruckbehältern
- Lackierpistole auch als Saugbechervariante erhältlich (Saugbecher PCL 7 B2 700ml)

Technische Daten	Ø mm	No.	bar	ml/min	Nl/min	mm
W101-082P	0.8	E2P	3.0	150	270	190
W101-102P	1.0			200		220
W101-132P	1.3		2.5	200	220	210
W101-152P	1.5			250		240

BESTELLINFORMATION		
WIDER1 CHROME	**ø 0,8**	**ø 1,0**
PISTOLE inkl. Luftkappe, Düse/Nadel	WIDER1-08E2P-M	WIDER1-10E2P-M
LUFTKAPPE einzeln	93012200	
DÜSE + NADEL einzeln	93012390	93012430

BESTELLINFORMATION		
WIDER1 CHROME	**ø 1,3**	**ø 1,5**
PISTOLE inkl. Luftkappe, Düse/Nadel	WIDER1-13E2P-M	WIDER1-15E2P-M
LUFTKAPPE einzeln	93012200	
DÜSE + NADEL einzeln	93012350	93012460

Auch als Saubechervariante erhältlich:

WIDER1 Saugbecherpistole

Saugbecher
PCL 7 B2
700 ml

Stand Januar 2022 | Irrtümer, technische Änderungen und Druckfehler vorbehalten.

AIRGUNSA

Concept AZ1 HTE

HTE HIGH TRANSFER EFFICIENCY

Neu designte Luftkappe

Farbrohr Edelstahl

Art.-Nr. W2COM5052

EIGENSCHAFTEN

- robuste Handwerker- Kesselpistole mit gutem Preis-/ Leistungsverhältnis
- tulpenförmiger Flachstrahlkern mit extra feiner Partikelverteilung und sehr wenig Overspray auch bei schwereren Materialien
- hohe Übertragungseffizienz (HTE-Technologie)
- weites Düsenspektrum
- gut einstell- und dosierbar
- wendig und ergonomisch
- einfache Bedienung der Einstellknöpfe, für Rechts- und Linkshänder
- Kosten zur Wiederbeschaffung von Verschleißteilen äußerst kundenfreundlich
- glatte Oberfläche für eine einfache Pistolenreinigung
- geeignet im Einsatz mit Doppelmembranpumpen und Materialdruckbehältern
- Lackierpistole auch als Saugbechervariante erhältlich (Saugbecher AG-1 1 Liter)

Technische Daten		Ø mm	No.	bar	mℓ/min	Nℓ/min	mm
AZ1 HTE2P SP	SHORT PATTERN (kurzer Strahl)	1.0	HTE-P0	2.5	200	184	190
		1.3					230
		1.5 1.8 - 2.0					240
		2.5 3.0 - 3.5	HTE-P4			333	290
AZ1 HTE2P LP	LONG PATTERN (langer Strahl)	1.0	HTE-P2	2.5	400	416	390
		1.3					400
		1.5 1.8 - 2.0					410
		2.5 3.0 - 3.5	HTE-P3				330
							320
							330

BESTELLINFORMATION

AZ1 HTE2P	ø 1,0	ø 1,3	ø 1,5
PISTOLE SP inkl. Luftkappe, Düse/Nadel	W0SPG72AG10C	W0SPG72AG13C	W0SPG72AG15C
PISTOLE LP inkl. Luftkappe, Düse/Nadel	W0SPG73AG10C	W0SPG73AG13C	W0SPG73AG15C
LUFTKAPPE SP einzeln	W2CAP70AG13		
LUFTKAPPE LP einzeln	W2CAP73AG13		
DÜSE + NADEL einzeln	W2ADU72AG10	W2ADU72AG13	W2ADU72AG15

AZ1 HTE2P	ø 1,8	ø 2,0	ø 2,5
PISTOLE SP inkl. Luftkappe, Düse/Nadel	W0SPG72AG18C	W0SPG72AG20C	W0SPG72AG25C
PISTOLE LP inkl. Luftkappe, Düse/Nadel	W0SPG73AG18C	W0SPG73AG20C	W0SPG73AG25C
LUFTKAPPE SP einzeln	W2CAP70AG13		W2CAP72AG25
LUFTKAPPE LP einzeln	W2CAP73AG13		W2CAP70AG25
DÜSE + NADEL einzeln	W2ADU72AG18	W2ADU72AG20	W2ADU72AG25

AZ1 HTE2P	ø 3,0	ø 3,5	
PISTOLE SP inkl. Luftkappe, Düse/Nadel	W0SPG72AG30C	W0SPG72AG35C	
PISTOLE LP inkl. Luftkappe, Düse/Nadel	W0SPG73AG30C	W0SPG73AG35C	
LUFTKAPPE SP einzeln	W2CAP72AG25		
LUFTKAPPE LP einzeln	W2CAP70AG25		
DÜSE + NADEL einzeln	W2ADU72AG30	W2ADU72AG35	

Auch als Saubechervariante erhältlich:

AZ1 HTE2S Saugbecherpistole
mit Saugbecher
AG-1
1 Liter

Stand Januar 2022 | Irrtümer, technische Änderungen und Druckfehler vorbehalten.

KESSELPISTOLEN

TOF-50 I TOF-50R (Trennmittel)

HAKENOption
fixierbar auf beiden Seiten der Pistole

EIGENSCHAFTEN

- klein, kompakt, leicht (222 Gramm)
- speziell für die Feinzerstäubung von Trennmittel entwickelt
- feinste Schichtfilme mit Düsengrößen ab 0.2 mm
- zielgerichtete hochbewegliche Beschichtung aus dem Handgelenk möglich
- Spritzstrahl kann effizient auf die jeweilige Trennmittelfläche eingestellt werden
- Einstellmöglichkeiten wie Spritzstrahlbreite und Materialmenge sind fixierbar, um sich verändernde Einstellung durch den Nutzer zu vermeiden
- Luft- und Materialeinlassschläuche befinden sich an der Griffunterseite
- der Aluminium-Körper ist im sogenannten Gesenkschmiedeprozess hergestellt für Korrosionsschutz und mehr Robustheit
- Anti Rutsch Oberfläche
- keine Gefahr des Einklemmens der Finger, keine scharfen Kanten
- Wiederbeschaffung von Ersatzteilen äußerst kundenfreundlich, Nadel- und Luftventil sind aus einem Stück gefertigt

Technische Daten	Ø mm	No.	bar	mℓ/min	Nℓ/min	mm
TOF-50 - FLACHSTRAHL						
TOF-50-022P	0.2	E2	1.0	20	50	120
TOF-50-032P	0.3			50		140
TOF-50-042P	0.4			130		150
TOF-50-062P	0.6			180		
TOF-50-082P	0.8			220		
TOF-50-102P	1.0			280		180
TOF-50-122P	1.2			350		
TOF-50-142P	1.4	E4	1.5	500	65	230
TOF-50R - RUNDSTRAHL						
TOF-50R-022P	0.2	1	0.5	20	20	40
TOF-50R-032P	0.3		1.0	50	30	
TOF-50R-042P	0.4			130		70
TOF-50R-062P	0.6		1.5	180	40	
TOF-50R-082P	0.8		2.0	220	50	
TOF-50R-102P	1.0		2.5	280	55	
TOF-50R-122P	1.2		3.5	350	75	80
TOF-50R-142P	1.4	2		500		

BESTELLINFORMATION

TOF-50 Serie	ø 0,2	ø 0,3	ø 0,4	ø 0,6
PISTOLE TOF-50 inkl. Luftkappe, Düse/Nadel	13608920	13608940	13608880	13608860
PISTOLE TOF-50R inkl. Luftkappe, Düse/Nadel	13609040	13609050	13609060	13609070
LUFTKAPPE TOF-50 einzeln	93557600			
LUFTKAPPE TOF-50R einzeln	93030380			
DÜSE + NADEL einzeln	93030930	93031220	93030820	93030780

TOF-50 Serie	ø 0,8	ø 1,0	ø 1,2	ø 1,4
PISTOLE TOF-50 inkl. Luftkappe, Düse/Nadel	13608960	13608980	13609000	13609120
PISTOLE TOF-50R inkl. Luftkappe, Düse/Nadel	13609080	13609090	13609100	13609110
LUFTKAPPE TOF-50 einzeln	93557600			93021960
LUFTKAPPE TOF-50R einzeln	93030380			93021970
DÜSE + NADEL einzeln	93030990	93031040	93031120	93031170

Stand Januar 2022 I Irrtümer, technische Änderungen und Druckfehler vorbehalten.

ANEST IWATA

MULTI SPRAY LACKIER-SYSTEME

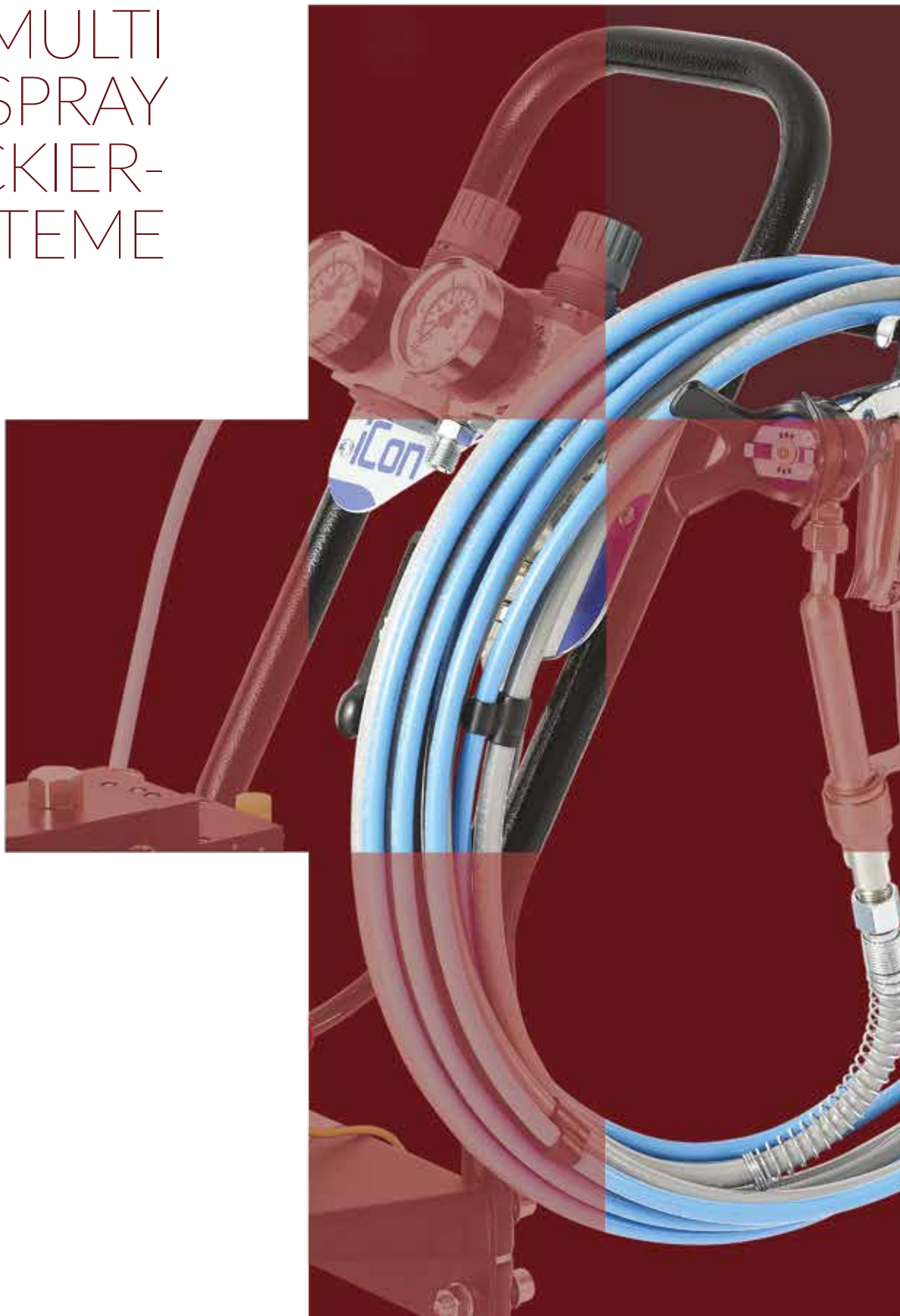

MULTI SPRAY LACKIERSYSTEM 30:1

iCon X-3 Multi Spray Pumpen mit Kunststofftrichter

30:1

EIGENSCHAFTEN

ANEST IWATA präsentiert die neue hochmoderne iCon Pumpen Serie. Die Pumpen der iCon Serie sind für den Einsatz in der Holzbeschichtung geeignet. Ihre Bedienung ist äußerst einfach und funktionell, die hervorragende Zuverlässigkeit der iCon Pumpen Serie macht den Unterschied!

- doppelwirkendes Steuerventil
- aufklappbare Sicherheitsabdeckung
- alle medienberührten Teile aus Edelstahl
- Ventilsitze aus Hartmetall
- hartverchromte Oberflächenplatte im Inneren
- einfacher Aufbau des Bedienpanels
- optimiertes Luftbetriebsventildesign
- selbstjustierende Packung
- Lackierpistolen- und Schlauchhalter
- große Räder für sicheres Verschieben auf Gittern und unebenen Böden und funktioneller Wagen
- Aufbau des Bedienpanels leicht verständlich und anwenderfreundlich, alle Anschlüsse in logischer Reihenfolge angeordnet

Lieferumfang: auf Wagen oder auf Wandhalterung montiert mit 2 Luftreglern, Farbfilterset (TF-S1), Kunststofftrichter 6 Liter

Technische Daten		30:1
Filter	Farbfilterset	TF-1S (100 Mesh)
	Materialsaugfilter	50 mesh
Max. Arbeitsdruck		210 bar (21MPa)
Max. Lufteingangsdruck:		7.0 bar (0.7 MPa)
Erforderliches Luftvolumen:		110 Nl/min (bei 4 bar und 30 Zykl./min.
Materialausfluss	Max. Materialförderung	25 ml/Zykl.
	Max. Volume/min.	750ml/min. bei 30 Zykl.
Zyklen pro Minute:		60 Zykl.
Luftanschlussnippel (zur Pistole):		G 1/4”
Luftanschlussnippel (zur Pumpe):		G 1/4”
Materialanschlussnippel (zur Pistole):		NPSM 1/4”

BESTELLINFORMATION

	MULTI SPRAY PUMPEN	30:1 Art.-Nr.
1	auf Wagen mit Kunststofftrichter	140007A0
2	auf Wandhalterung mit Kunststofftrichter	140024A0

MODELLE

auf Wagen mit Kunststofftrichter

1

Lieferumfang: auf Wagen montiert mit 2 Luftreglern, Farbfilterset (TF-S1), Kunststofftrichter 6 Liter

auf Wandhalterung mit Kunststofftrichter

2

Lieferumfang: auf Wandhalterung montiert mit 2 Luftreglern, Farbfilterset (TF-S1), Kunststofftrichter 6 Liter

Stand Januar 2022 | Irrtümer, technische Änderungen und Druckfehler vorbehalten.

MULTI SPRAY LACKIERSYSTEM 30:1

iCon X-3 Multi Spray Pumpenpaket mit Kunststofftrichter

MULTI SPRAY PUMPE + MULTI SPRAY SCHLAUCHPAKET + MULTI SPRAY PISTOLE

UPGRADE

AUF WAGEN

- iCon X-3 30:1 Multi Spray Pumpe auf Wagen
- mit Kunststofftrichter 6 Liter
- mit Schlauchpaket 7,5 Meter
- mit Rücklaufrohr
- mit MSGS-200 evo 250 Multi Spray Lackierpistole mit HD Drehgelenk und mit Premium Multi Spray Düse

AUF WAGEN 30:1

BESTELLINFORMATION auf Wagen (UPGRADE)	
MULTI SPRAY PUMPENPAKET	**Art.-Nr.**
1 Multi Spray Pumpe ICON-M233N-S 30:1 2 Schlauchpaket NHT-25 (Luft/Material) 7,5 Meter 3 Multi Spray Lackierpistole MSGS-200 250LN* (mit langem Filter) mit HD Drehgelenk und Düse* 4. Rücklaufrohr	DE130001
1 Multi Spray Pumpe ICON-M233N-S 30:1 2 Schlauchpaket NHT-25 (Luft/Material) 7,5 Meter 3 Multi Spray Lackierpistole MSGS-200 250SN* (mit kurzem Filter) mit HD Drehgelenk und Düse* 4. Rücklaufrohr	DE130003

AUF WANDHALTERUNG 30:1

BESTELLINFORMATION auf Wandhalterung	
MULTI SPRAY PUMPENPAKET	**Art.-Nr.**
1 Multi Spray Pumpe ICON-233N-S 30:1 2 Schlauchpaket NHT-25 (Luft/Material) 7,5 Meter 3 Multi Spray Lackierpistole MSGS-200 250LN* (mit langem Filter)	140020A0
1 Multi Spray Pumpe ICON-M233N 32:1 2 Schlauchpaket NHT-25 (Luft/Material) 7,5 Meter 3 Multi Spray Lackierpistole MSGS-200 250SN* (mit kurzem Filter)	140021A0

Stand Januar 2022 | Irrtümer, technische Änderungen und Druckfehler vorbehalten.

MULTI SPRAY LACKIERSYSTEM 30:1

iCon X-3 Multi Spray Pumpen mit Ansaugschlauch

30:1

EIGENSCHAFTEN

ANEST IWATA präsentiert die neue hochmoderne iCon Pumpen Serie. Die Pumpen der iCon Serie sind für den Einsatz in der Holzbeschichtung geeignet. Ihre Bedienung ist äußerst einfach und funktionell, die hervorragende Zuverlässigkeit der iCon Pumpen Serie macht den Unterschied!

- doppelwirkendes Steuerventil
- aufklappbare Sicherheitsabdeckung
- alle medienberührten Teile aus Edelstahl
- Ventilsitze aus Hartmetall
- hartverchromte Oberflächenplatte im Inneren
- einfacher Aufbau des Bedienpanels
- optimiertes Luftbetriebsventildesign
- selbstjustierende Packung
- Lackierpistolen- und Schlauchhalter
- große Räder für sicheres Verschieben auf Gittern und unebenen Böden und funktioneller Wagen
- Aufbau des Bedienpanels leicht verständlich und anwenderfreundlich, alle Anschlüsse in logischer Reihenfolge angeordnet

Lieferumfang: auf Wagen oder auf Wandhalterung montiert mit 2 Luftreglern, Farbfilterset (TF-S1), Ansaugschlauch mit Filter

Technische Daten		30:1
Filter	Farbfilterset	TF-1S (100 Mesh)
	Materialsaugfilter	50 mesh
Max. Arbeitsdruck		210 bar (21MPa)
Max. Lufteingangsdruck:		7.0 bar (0.7 MPa)
Erforderliches Luftvolumen:		110 Nl/min (bei 4 bar und 30 Zykl./min.
Materialausfluss	Max. Materialförderung	25 ml/Zykl.
	Max. Volume/min.	750ml/min. bei 30 Zykl.
Zyklen pro Minute:		60 Zykl.
Luftanschlussnippel (zur Pistole):		G 1/4”
Luftanschlussnippel (zur Pumpe):		G 1/4”
Materialanschlussnippel (zur Pistole):		NPSM 1/4”

BESTELLINFORMATION

	MULTI SPRAY PUMPEN	30:1 Art.-Nr.
1	auf Wagen mit Ansaugschlauch	140012A0
2	auf Wandhalterung mit Ansaugschlauch	140019A0

MODELLE

auf Wagen mit Ansaugschlauch

1

Lieferumfang: auf Wagen montiert mit 2 Luftreglern, Farbfilterset (TF-S1), Ansaugschlauch mit Filter

auf Wandhalterung mit Ansaugschlauch

2

Lieferumfang: auf Wandhalterung montiert mit 2 Luftreglern, Farbfilterset (TF-S1), Ansaugschlauch mit Filter

Stand Januar 2022 | Irrtümer, technische Änderungen und Druckfehler vorbehalten.

MULTI SPRAY LACKIERSYSTEM 30:1

iCon X-3 Multi Spray Pumpenpaket mit Ansaugschlauch

MULTI SPRAY PUMPE	+	MULTI SPRAY SCHLAUCHPAKET	+	MULTI SPRAY PISTOLE

iCon X3

AUF WAGEN 30:1

BESTELLINFORMATION auf Wagen (UPGRADE)	
MULTI SPRAY PUMPENPAKET	**Art.-Nr.**
1. Multi Spray Pumpe ICON-M233N-S 30:1 2. Schlauchpaket NHT-25 (Luft/Material) 7,5 Meter 3. Multi Spray Lackierpistole MSGS-200 250LN* (mit langem Filter) mit HD Drehgelenk und Düse* 4. Rücklaufrohr	DE130002
1. Multi Spray Pumpe ICON-M233N-S 30:1 2. Schlauchpaket NHT-25 (Luft/Material) 7,5 Meter 2. Multi Spray Lackierpistole MSGS-200 250SN* (mit kurzem Filter) mit HD Drehgelenk und Düse* 4. Rücklaufrohr	DE130004

AUF WANDHALTERUNG 30:1

BESTELLINFORMATION auf Wandhalterung	
MULTI SPRAY PUMPENPAKET	**Art.-Nr.**
1 Multi Spray Pumpe ICON-233N-S 30:1 2 Schlauchpaket NHT-25 (Luft/Material) 7,5 Meter 3 Multi Spray Lackierpistole MSGS-200 250LN* (mit langem Filter)	140015A0
1 Multi Spray Pumpe ICON-M233N 32:1 2 Schlauchpaket NHT-25 (Luft/Material) 7,5 Meter 3 Multi Spray Lackierpistole MSGS-200 250SN* (mit kurzem Filter)	140016A0

Stand Januar 2022 | Irrtümer, technische Änderungen und Druckfehler vorbehalten.

MULTI SPRAY LACKIERSYSTEM 32:1 / 36:1

iCon Multi Spray Pumpen mit Kunststofftrichter

iCon

32:1

36:1

EIGENSCHAFTEN

ANEST IWATA präsentiert die neue hochmoderne iCon Pumpen Serie. Die Pumpen der iCon Serie sind für den Einsatz in der Industriebeschichtung geeignet. Ihre Bedienung ist äußerst einfach und funktionell, die hervorragende Zuverlässigkeit der iCon Pumpen Serie macht den Unterschied!

- doppelwirkendes Steuerventil, ANEST IWATA patentiert (Pumpe stoppt nie)
- Luftbetriebsventil, optimiertes Design für minimale Wartung
- aufklappbare Sicherheitsabdeckung, geschützter Kolbenhub
- externe Befüllung, rasche Kontrolle der Schutzölmenge bzw. Nachfüllen außerhalb der Sicherheitsabdeckung
- Lackierpistolen- und Schlauchhalter
- praktische Ablagefläche für Kleinteile
- große Räder für sicheres Verschieben auf Gittern und unebenen Böden und funktioneller Wagen
- selbstjustierende Packung
- Aufbau des Bedienpanels leicht verständlich und anwenderfreundlich, alle Anschlüsse in logischer Reihenfolge angeordnet

Lieferumfang: auf Wagen montiert mit 2 Luftreglern, Farbfilterset (TF8 N), Kunststofftrichter 6 Liter, Materialrückführungsschlauch, Überdruckventil

Technische Daten		32:1	36:1
Kolbenpumpe:		PP-3260N	PP-3688N
Gewicht:		40 Kg	46.5 Kg
Maße (LxBxH):		496 x 627 x 1164 mm	
Filter	Farbfilterset	TF8 N (100 Mesh gelb)	
	Materialsaugfilter	50 mesh	15 mesh
Max. Arbeitsdruck		224 bar (22.4 MPa)	252 bar (25.2 MPa)
Max. Lufteingangsdruck:		7.0 bar (0.7 MPa)	
Erforderliches Luftvolumen:		330 Nl/min (bei 4 bar und 30 Zykl./min.	470 Nl/min (bei 4 bar und 30 Zykl./min.
Arbeitstemperatur:		5°~40° C	
Geräuschpegel:		99.7 dB(A)	97.2 dB(A)
erforderliche Kraft:		> 1.5 Kw	
Materialausfluss	Max. Materialförderung	60 ml	88 ml
	Max. Volume/min.	3.6 l/min	5.2 l/min
Zyklen pro Minute:		60 Zykl.	
Luftanschlussnippel (zur Pistole):		G 1/4"	
Luftanschlussnippel (zur Pumpe):		G 1/4"	
Materialanschlussnippel (zur Pistole):		NPSM 1/4"	

1 **Kolbenpumpe einzeln**

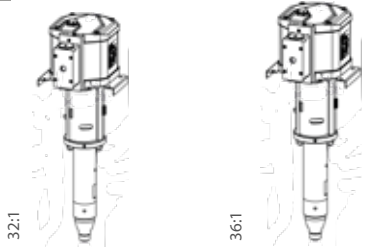

MODELLE

auf Wagen mit Kunststofftrichter

2

Lieferumfang: auf Wagen montiert mit 2 Luftreglern, Farbfilterset (TF8 N), Kunststofftrichter 6 Liter, Materialrückführungsschlauch, Überdruckventil

BESTELLINFORMATION

MULTI SPRAY PUMPEN		32:1 Art.-Nr.	36:1 Art.-Nr.
1	Kolbenpumpe einzeln	14050140	14050130
2	auf Wagen mit Kunststofftrichter	14000720	14000690

Stand Januar 2022 | Irrtümer, technische Änderungen und Druckfehler vorbehalten.

MULTI SPRAY LACKIERSYSTEM 32:1 / 36:1

iCon Multi Spray Pumpenpaket mit Kunststofftrichter

MULTI SPRAY PUMPE + MULTI SPRAY SCHLAUCHPAKET + MULTI SPRAY PISTOLE

AUF WAGEN 32:1

BESTELLINFORMATION auf Wagen	
MULTI SPRAY PUMPENPAKET	**Art.-Nr.**
1 Multi Spray Pumpe ICON-M333N 32:1 2 Schlauchpaket NHT-25 (Luft/Material) 7,5 Meter 3 Multi Spray Lackierpistole MSGS-200 250LN* (mit langem Filter)	14000530
1 Multi Spray Pumpe ICON-M333N 32:1 2 Schlauchpaket NHT-25 (Luft/Material) 7,5 Meter 3 Multi Spray Lackierpistole MSGS-200 250SN* (mit kurzem Filter)	14000540

AUF WAGEN 36:1

BESTELLINFORMATION auf Wagen	
MULTI SPRAY PUMPENPAKET	**Art.-Nr.**
1 Multi Spray Pumpe ICON-M433N 36:1 2 Schlauchpaket NHT-25 (Luft/Material) 7,5 Meter 3 Multi Spray Lackierpistole MSGS-200 250LN* (mit langem Filter)	14000550
1 Multi Spray Pumpe ICON-M433N 36:1 2 Schlauchpaket NHT-25 (Luft/Material) 7,5 Meter 3 Multi Spray Lackierpistole MSGS-200 250SN* (mit kurzem Filter)	14000560

Stand Januar 2022 | Irrtümer, technische Änderungen und Druckfehler vorbehalten.

MULTI SPRAY LACKIERSYSTEM 32:1 / 36:1

iCon Multi Spray Pumpen mit Ansaugschlauch

iCon

32:1

36:1

EIGENSCHAFTEN

ANEST IWATA präsentiert die neue hochmoderne iCon Pumpen Serie. Die Pumpen der iCon Serie sind für den Einsatz in der Industriebeschichtung geeignet. Ihre Bedienung ist äußerst einfach und funktionell, die hervorragende Zuverlässigkeit der iCon Pumpen Serie macht den Unterschied!

- doppelwirkendes Steuerventil, ANEST IWATA patentiert (Pumpe stoppt nie)
- Luftbetriebsventil, optimiertes Design für minimale Wartung
- aufklappbare Sicherheitsabdeckung, geschützter Kolbenhub
- externe Befüllung, rasche Kontrolle der Schutzölmenge bzw. Nachfüllen außerhalb der Sicherheitsabdeckung
- Lackierpistolen- und Schlauchhalter
- praktische Ablagefläche für Kleinteile
- große Räder für sicheres Verschieben auf Gittern und unebenen Böden und funktioneller Wagen
- selbstjustierende Packung
- Aufbau des Bedienpanels leicht verständlich und anwenderfreundlich, alle Anschlüsse in logischer Reihenfolge angeordnet

Lieferumfang: auf Wagen oder auf Wandhalterung montiert mit 2 Luftreglern, Farbfilterset (TF8 N), Ansaugrohr mit Filter, Materialrückführungsschlauch, Überdruckventil

Technische Daten		32:1	36:1
Kolbenpumpe:		PP-3260N	PP-3688N
Gewicht:		40 Kg	46.5 Kg
Maße (LxBxH):		496 x 627 x 1164 mm	
Filter	Farbfilterset	TF8 N (100 Mesh gelb)	
	Materialsaugfilter	50 mesh	15 mesh
Max. Arbeitsdruck		224 bar (22.4 MPa)	252 bar (25.2 MPa)
Max. Lufteingangsdruck:		7.0 bar (0.7 MPa)	
Erforderliches Luftvolumen:		330 Nl/min (bei 4 bar und 30 Zykl./min.	470 Nl/min (bei 4 bar und 30 Zykl./min.
Arbeitstemperatur:		5°~40° C	
Geräuschpegel:		99.7 dB(A)	97.2 dB(A)
erforderliche Kraft:		> 1.5 Kw	
Materialausfluss	Max. Materialförderung	60 ml	88 ml
	Max. Volume/min.	3.6 l/min	5.2 l/min
Zyklen pro Minute:		60 Zykl.	
Luftanschlussnippel (zur Pistole):		G 1/4"	
Luftanschlussnippel (zur Pumpe):		G 1/4"	
Materialanschlussnippel (zur Pistole):		NPSM 1/4"	

1 Kolbenpumpe einzeln

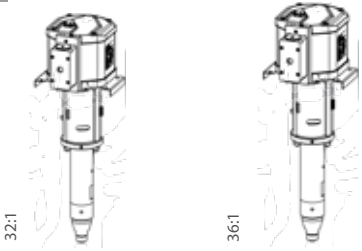

BESTELLINFORMATION

MULTI SPRAY PUMPEN		32:1 Art.-Nr.	36:1 Art.-Nr.
1	Kolbenpumpe einzeln	14050140	14050130
2	auf Wagen mit Ansaugrohr	14050240	14050230
3	auf Wandhalterung mit Ansaugrohr	14000410	14000360

MODELLE

auf Wagen mit Ansaugrohr

2

Lieferumfang: auf Wagen montiert mit 2 Luftreglern, Farbfilterset (TF8 N), Ansaugrohr mit Filter, Materialrückführungsschlauch, Überdruckventil

auf Wandhalterung mit Ansaugrohr

3

Lieferumfang: auf Wandhalterung montiert mit 2 Luftreglern, Farbfilterset (TF8 N), Ansaugrohr mit Filter, Materialrückführungsschlauch, Überdruckventil

Stand Januar 2022 | Irrtümer, technische Änderungen und Druckfehler vorbehalten.

MULTI SPRAY LACKIERSYSTEM 32:1 / 36:1

iCon Multi Spray Pumpenpaket mit Ansaugschlauch

MULTI SPRAY PUMPE + MULTI SPRAY SCHLAUCHPAKET + MULTI SPRAY PISTOLE

AUF WAGEN 32:1

BESTELLINFORMATION auf Wagen	
MULTI SPRAY PUMPENPAKET	**Art.-Nr.**
1 Multi Spray Pumpe ICON-M333N 32:1 2 Schlauchpaket NHT-25 (Luft/Material) 7,5 Meter 3 Multi Spray Lackierpistole MSGS-200 250LN* (mit langem Filter)	14000150
1 Multi Spray Pumpe ICON-M333N 32:1 2 Schlauchpaket NHT-25 (Luft/Material) 7,5 Meter 3 Multi Spray Lackierpistole MSGS-200 250SN* (mit kurzem Filter)	14000210

AUF WANDHALTERUNG 32:1

BESTELLINFORMATION auf Wandhalterung	
MULTI SPRAY PUMPENPAKET	**Art.-Nr.**
1 Multi Spray Pumpe ICON-M333N 32:1 2 Schlauchpaket NHT-25 (Luft/Material) 7,5 Meter 3 Multi Spray Lackierpistole MSGS-200 250LN* (mit langem Filter)	14000420
1 Multi Spray Pumpe ICON-M333N 32:1 2 Schlauchpaket NHT-25 (Luft/Material) 7,5 Meter 3 Multi Spray Lackierpistole MSGS-200 250SN* (mit kurzem Filter)	14000430

AUF WAGEN 36:1

BESTELLINFORMATION auf Wagen	
MULTI SPRAY PUMPENPAKET	**Art.-Nr.**
1 Multi Spray Pumpe ICON-M433N 36:1 2 Schlauchpaket NHT-25 (Luft/Material) 7,5 Meter 3 Multi Spray Lackierpistole MSGS-200 250LN* (mit langem Filter)	14000140
1 Multi Spray Pumpe ICON-M433N 36:1 2 Schlauchpaket NHT-25 (Luft/Material) 7,5 Meter 3 Multi Spray Lackierpistole MSGS-200 250SN* (mit kurzem Filter)	14000180

AUF WANDHALTERUNG 36:1

BESTELLINFORMATION auf Wandhalterung	
MULTI SPRAY PUMPENPAKET	**Art.-Nr.**
1 Multi Spray Pumpe ICON-M433N 36:1 2 Schlauchpaket NHT-25 (Luft/Material) 7,5 Meter 3 Multi Spray Lackierpistole MSGS-200 250LN* (mit langem Filter)	14000370
1 Multi Spray Pumpe ICON-M433N 36:1 2 Schlauchpaket NHT-25 (Luft/Material) 7,5 Meter 3 Multi Spray Lackierpistole MSGS-200 250SN* (mit kurzem Filter)	14000380

Stand Januar 2022 | Irrtümer, technische Änderungen und Druckfehler vorbehalten.

ZUBEHÖR FÜR MULTI SPRAY PUMPEN

Schlauchpakete

100% leitfähig
geeignet für ATEX Anlagen
leicht und flexibel
Materialanschluss in Edelstahl
beidseitig ausgestattet mit Knickschutzfedern,
um Schäden durch Krümmungen zu vermeiden
verschiedene Längen verfügbar
auch mit Gewebeschutzschlauch

EIGENSCHAFTEN

NHT-25 **LUFT- UND MATERIALSCHLAUCH**

Material
250 bar

- Max. Betriebsdruck: 250 bar (3625,95 psi)
- NPSM 1/4" (Anschluss innen Edelstahl)
- Durchmesser innen ø: 3/16"
- innerer Kern aus Polyamid, verstärkt mit zwei Polyesterfasergeflechten, äußerer Überzug aus abriebfestem Polyurethan
- entspricht oder übertrifft die Standards: SAE 100R7 - UNI EN 855 - ISO 3949

Luft
17 bar

- Max. Betriebsdruck: 17 bar (246,56 psi)
- G 1/4"
- Durchmesser innen und außen ø: 5x8 mm
- aus Polyamid

Technische Daten

MAX. BETRIEBSDRUCK	Material 250 bar (3625,95 psi)	Luft 17 bar (246,56 psi)
SICHERHEITSVERHÄLTNIS	1:4	
DURCHMESSER INNEN (ø INCH)	Material 3/16"	
DURCHMESSER INNEN/AUßEN	Luft 5x8 mm	
TEMPERATURBEREICH	-40°C ~ +100°C (-40°F ~ +212°F)	
MAX. ARBEITSTEMPERATUR	+70°C (+158°F) Luft /Wasser & Material enthaltendes Wasser	
ELEKTRISCHER WIDERSTAND	Material <1MΩ	-

BESTELLINFORMATION

Schlauchpaket NHT-250
(Luftschlauch länger als Materialschlauch)

Art.-Nr.	Länge
14000520	mt. 7,5

Schlauchpakete NHT-250
(Luftschlauch und Materialschlauch gleich lang)

Art.-Nr.	Länge
14000460	mt. 5
14000470	mt. 7,5
14000480	mt. 10
14000490	mt. 15
14000500	mt. 20
14000510	mt. 30

BESTELLINFORMATION

Schlauchpakete NHT-250 mit Gewebeschutzschlauch
(Luftschlauch und Materialschlauch gleich lang)

Art.-Nr.	Länge
DE140017	mt. 5
DE140018	mt. 7,5
DE140019	mt. 10
DE140020	mt. 15
DE140021	mt. 20
DE140022	mt. 30

Stand Januar 2022 | Irrtümer, technische Änderungen und Druckfehler vorbehalten.

MSGS-200 evo 250 Serie

MSGS-200
MULTI SPRAY SERIE

MSGS-200 evo
250S
250bar, kurzer Filter

MSGS-200 evo
250L
250bar, langer Filter

EIGENSCHAFTEN

- Airless-Technologie (Geschwindigkeit, geringer Overspray) für exzellente Verarbeitung
- hervorragendes Oberflächenfinish
- beste Flachstrahlkontrolle
- mit kurzem oder langem Filter (S = kurzer Filter / L = langer Filter)
- 250bar Modell
- optimale Ergonomie für eine perfekte Balance
- exklusives Design
- mit Luftkappen- und Nadelschutz
- leicht dosierbarer Abzugshebel mit Blockiermöglichkeit
- verchromter Pistolenkörper; hochwertige Oberfläche für eine einfache Pistolenreinigung
- umfangreiches Düsensortiment erhältlich

Technische Daten	bar	bar	mesh	g
MSGS-200 250S - Kurzer Filter	250	7.0	100	587
MSGS-200 250L - Langer Filter				545

• NPSM 1/4" • JIC 1/2"

BESTELLINFORMATION		
Beschreibung	**Art.-Nr. NPSM**	**Art.-Nr. JIC**
MULTI SPRAY PISTOLE MSGS-200 250S mit kurzem Filter (250 bar)*	13001060	13000270
MULTI SPRAY PISTOLE MSGS-200 250L mit langem Filter (250 bar)*	13001070	13000260

OPTION:
HD Drehgelenk
NPSM

93005960

LEGENDE Bohrung (inch & mm)									
Ø inch	0,007"	0,009"	0,011"	0,013"	0,015"	0,016"	0,018"	0,020"	0,022"
Ø mm	0,18	0,23	0,28	0,33	0,38	0,41	0,46	0,50	0,56
Ø inch	0,024"	0,027"	0,029"	0,031"	0,033"	0,035"	0,039"	0,041"	
Ø mm	0,61	0,69	0,74	0,79	0,84	0,89	0,99	1,04	

MULTI SPRAY DÜSEN Premium mit integriertem Filter

∠°	10°		20°		30°		40°		50°		60°		70°		80°		90°	
Ø inch	Mark	Art.-Nr.	Mark	Art.-Nr.	Mark	Art.-Nr.	Mark	Art.-Nr.	Mark	Art.-Nr.	Mark	Art.-Nr.	Mark	Art.-Nr.	Mark	Art.-Nr.	Mark	Art.-Nr.
0,007	0710	14216770	0720	14216830	0730	14216910	0740	14216521										
0,009	0910	14216780	0920	14216840	0930	14216920	0940	14216541	0950	14216551								
0,011	1110	14216790	1120	14216850	1130	14216930	1140	14216581	1150	14216591	1160	14215680	1170	14118410				
0,013	1310	14216800	1320	14216860	1330	14216940	1340	14216621	1350	14216631	1360	14215690	1370	14118420	1380	14215560		
0,015	1510	14216810	1520	14216870	1530	14216950	1540	14216671	1550	14216681	1560	14215700	1570	14118430	1580	14215570		
0,016	1610	14216820	1620	14216880	1630	14216960	1640	14216710	1650	14216720	1660	14215710	1670	14118440	1680	14215580	1690	14118310
0,018			1820	14216890	1830	14216970	1840	14216571	1850	14216761	1860	14215720	1870	14118450	1880	14215590	1890	14118320
0,020					2030	14216980	2040	14215920	2050	14215830	2060	14215730	2070	14215910	2080	14215600	2090	14118330
0,022			2220	14216900	2230	14216990	2240	14215930	2250	14215840	2260	14215740	2270	14216430	2280	14215610	2290	14118340
0,024					2430	14217000	2440	14215940	2450	14215850	2460	14215750	2470	14216440	2480	14215620	2490	14118350
0,027							2740	14215950	2750	14215860	2760	14215760	2770	14216450	2780	14215630	2790	14118360
0,029							2940	14215960	2950	14215870	2960	14215770	2970	14216460	2980	14215640	2990	14118370
0,031							3140	14215970	3150	14215880	3160	14215780	3170	14216470	3180	14215650	3190	14118380
0,033											3360	14215790						
0,035							3540	14215980	3550	14215890	3560	14215800	3570	14216480	3580	14215660	3590	14118390
0,039									3950	14215900	3960	14215810						
0,041											4160	14215820	4170	14216490	4180	14215670	4190	14118400

Premium Multi Spray Düsen (mit integriertem Filter bis Ø 0,013 inch / ab Ø 0,015 inch mit Düsendichtung)

Stand Januar 2022 | Irrtümer, technische Änderungen und Druckfehler vorbehalten.

AIRLESS LACKIER-SYSTEME

ANEST IWATA

AIRLESS LACKIERSYSTEM 30:1

iCon X-3 Airless Pumpen mit Kunststofftrichter

EIGENSCHAFTEN

ANEST IWATA präsentiert die neue hochmoderne iCon Pumpen Serie. Die Pumpen der iCon Serie sind für den Einsatz in der Industriebeschichtung geeignet. Ihre Bedienung ist äußerst einfach und funktionell, die hervorragende Zuverlässigkeit der iCon Pumpen Serie macht den Unterschied!

- doppelwirkendes Steuerventil
- aufklappbare Sicherheitsabdeckung
- alle medienberührten Teile aus Edelstahl
- Ventilsitze aus Hartmetall
- hartverchromte Oberflächenplatte im Inneren
- einfacher Aufbau des Bedienpanels
- optimiertes Luftbetriebsventildesign
- selbstjustierende Packung
- Lackierpistolen- und Schlauchhalter
- große Räder für sicheres Verschieben auf Gittern und unebenen Böden und funktioneller Wagen
- Aufbau des Bedienpanels leicht verständlich und anwenderfreundlich, alle Anschlüsse in logischer Reihenfolge angeordnet

Lieferumfang: auf Wagen oder auf Wandhalterung montiert mit Luftregler, Farbfilterset (TF-S1), Kunststofftrichter 6 Liter

Technische Daten		30:1
Filter	Farbfilterset	TF-1S (100 Mesh)
	Materialsaugfilter	50 mesh
Max. Arbeitsdruck		210 bar (21MPa)
Max. Lufteingangsdruck:		7.0 bar (0.7 MPa)
Materialausfluss	Max. Materialförderung	25 ml/Zykl.
	Max. Volume/min.	750ml/min. bei 30 Zykl.
Zyklen pro Minute:		60 Zykl.
Luftanschlussnippel (zur Pistole):		G 1/4”
Luftanschlussnippel (zur Pumpe):		G 1/4”
Materialanschlussnippel (zur Pistole):		NPSM 1/4”

BESTELLINFORMATION

	AIRLESS PUMPEN	30:1 Art.-Nr.
1	auf Wagen mit Kunststofftrichter	140029A0
2	auf Wandhalterung mit Kunststofftrichter	140033A0

MODELLE

auf Wagen mit Kunststofftrichter

1

Lieferumfang: auf Wagen montiert mit Luftregler, Farbfilterset (TF-S1), Kunststofftrichter 6 Liter

auf Wandhalterung mit Kunststofftrichter

2

Lieferumfang: auf Wandhalterung montiert mit Luftregler, Farbfilterset (TF-S1), Kunststofftrichter 6 Liter

Stand Januar 2022 | Irrtümer, technische Änderungen und Druckfehler vorbehalten.

iCon X-3 Airless Pumpenpaket mit Kunststofftrichter

AIRLESS PUMPE	+	AIRLESS SCHLAUCH	+	AIRLESS PISTOLE

siehe auch Seite 52

siehe auch Seite 53

AUF WAGEN 30:1

BESTELLINFORMATION auf Wagen	
AIRLESS PUMPENPAKET	**Art.-Nr.**
1 Airless Pumpe ICON-A233N-S 30:1 2 Schlauch NH-35 7,5 Meter 3 Airless Lackierpistole ALG-7 TE WB*	140028A0

AUF WANDHALTERUNG 30:1

BESTELLINFORMATION auf Wandhalterung	
AIRLESS PUMPENPAKET	**Art.-Nr.**
1 Airless Pumpe ICON-A233N-S 30:1 2 Schlauch NH-35 7,5 Meter 3 Airless Lackierpistole ALG-7 TE WB*	140032A0

Stand Januar 2022 | Irrtümer, technische Änderungen und Druckfehler vorbehalten.

AIRLESS LACKIERSYSTEM 30:1

iCon Airless Pumpen mit Ansaugschlauch

EIGENSCHAFTEN

ANEST IWATA präsentiert die neue hochmoderne iCon Pumpen Serie. Die Pumpen der iCon Serie sind für den Einsatz in der Industriebeschichtung geeignet. Ihre Bedienung ist äußerst einfach und funktionell, die hervorragende Zuverlässigkeit der iCon Pumpen Serie macht den Unterschied!

- doppelwirkendes Steuerventil
- aufklappbare Sicherheitsabdeckung
- alle medienberührten Teile aus Edelstahl
- Ventilsitze aus Hartmetall
- hartverchromte Oberflächenplatte im Inneren
- einfacher Aufbau des Bedienpanels
- optimiertes Luftbetriebsventildesign
- selbstjustierende Packung
- Lackierpistolen- und Schlauchhalter
- große Räder für sicheres Verschieben auf Gittern und unebenen Böden und funktioneller Wagen
- Aufbau des Bedienpanels leicht verständlich und anwenderfreundlich, alle Anschlüsse in logischer Reihenfolge angeordnet

Lieferumfang: auf Wagen oder auf Wandhalterung montiert mit Luftregler, Farbfilterset (TF-S1), Ansaugschlauch

Technische Daten		30:1
Filter	Farbfilterset	TF-1S (100 Mesh)
	Materialsaugfilter	50 mesh
Max. Arbeitsdruck		210 bar (21MPa)
Max. Lufteingangsdruck:		7.0 bar (0.7 MPa)
Materialausfluss	Max. Materialförderung	25 ml/Zykl.
	Max. Volume/min.	750ml/min. bei 30 Zykl.
Zyklen pro Minute:		60 Zykl.
Luftanschlussnippel (zur Pistole):		G 1/4”
Luftanschlussnippel (zur Pumpe):		G 1/4”
Materialanschlussnippel (zur Pistole):		NPSM 1/4”

BESTELLINFORMATION

	AIRLESS PUMPEN	30:1 Art.-Nr.
1	auf Wagen mit Ansaugschlauch	140027A0
2	auf Wandhalterung mit Ansaugschlauch	140031A0

MODELLE

auf Wagen mit Ansaugschlauch

1

Lieferumfang: auf Wagen montiert mit Luftregler, Farbfilterset (TF-S1), Ansaugschlauch

auf Wandhalterung mit Ansaugschlauch

2

Lieferumfang: auf Wandhalterung montiert mit Luftregler, Farbfilterset (TF-S1), Ansaugschlauch

Stand Januar 2022 | Irrtümer, technische Änderungen und Druckfehler vorbehalten.

iCon Airless Pumpenpaket mit Ansaugschlauch

AIRLESS PUMPE	+	AIRLESS SCHLAUCH	+	AIRLESS PISTOLE

iCon X3

AUF WAGEN 30:1

BESTELLINFORMATION auf Wagen	
AIRLESS PUMPENPAKET	**Art.-Nr.**
1 Airless Pumpe ICON-A233N-S 30:1 2 Schlauch NH-35 7,5 Meter 3 Airless Lackierpistole ALG-7 TE WB*	140026A0

AUF WANDHALTERUNG 30:1

BESTELLINFORMATION auf Wandhalterung	
AIRLESS PUMPENPAKET	**Art.-Nr.**
1 Airless Pumpe ICON-A233N-S 30:1 2 Schlauch NH-35 7,5 Meter 3 Airless Lackierpistole ALG-7 TE WB*	140030A0

Stand Januar 2022 | Irrtümer, technische Änderungen und Druckfehler vorbehalten.

AIRLESS LACKIERSYSTEM 32:1 / 36:1

iCon Airless Pumpen mit Ansaugschlauch

iCon

32:1

36:1

EIGENSCHAFTEN

ANEST IWATA präsentiert die neue hochmoderne iCon Pumpen Serie. Die Pumpen der iCon Serie sind für den Einsatz in der Industriebeschichtung geeignet. Ihre Bedienung ist äußerst einfach und funktionell, die hervorragende Zuverlässigkeit der iCon Pumpen Serie macht den Unterschied!

- doppelwirkendes Steuerventil, ANEST IWATA patentiert (Pumpe stoppt nie)
- Luftbetriebsventil, optimiertes Design für minimale Wartung
- aufklappbare Sicherheitsabdeckung, geschützter Kolbenhub
- externe Befüllung, rasche Kontrolle der Schutzölmenge bzw. Nachfüllen außerhalb der Sicherheitsabdeckung
- Lackierpistolen- und Schlauchhalter
- praktische Ablagefläche für Kleinteile
- große Räder für sicheres Verschieben auf Gittern und unebenen Böden und funktioneller Wagen
- selbstjustierende Packung
- Aufbau des Bedienpanels leicht verständlich und anwenderfreundlich, alle Anschlüsse in logischer Reihenfolge angeordnet

Lieferumfang: auf Wagen montiert mit Luftregler, Farbfilterset (TF8 N), Ansaugschlauch mit Filter, Materialrückführungsschlauch, Überdruckventil

- optional erhältlich: Kunststofftrichter 6 Liter (Seite 95) und Wandhalterung Umbauset (Seite 93)

Technische Daten		32:1	36:1
Kolbenpumpe:		PP-3260N	PP-3688N
Gewicht:		40 Kg	46.5 Kg
Maße (LxBxH):		496 x 627 x 1164 mm	
Filter	Farbfilterset	TF8 N (100 Mesh gelb)	
	Materialsaugfilter	50 mesh	15 mesh
Max. Arbeitsdruck		224 bar (22.4 MPa)	252 bar (25.2 MPa)
Max. Lufteingangsdruck:		7.0 bar (0.7 MPa)	
Arbeitstemperatur:		5°~40° C	
Geräuschpegel:		99.7 dB(A)	97.2 dB(A)
erforderliche Kraft:		> 1.5 Kw	
Materialausfluss	Max. Materialförderung	60 ml	88 ml
	Max. Volume/min.	3.6 l/min	5.2 l/min
Zyklen pro Minute:		60 Zykl.	
Luftanschlussnippel (zur Pistole):		G 1/4"	
Luftanschlussnippel (zur Pumpe):		G 1/4"	
Materialanschlussnippel (zur Pistole):		NPSM 1/4"	

BESTELLINFORMATION

	AIRLESS PUMPEN	32:1 Art.-Nr.	36:1 Art.-Nr.
1	Kolbenpumpe einzeln	14050140	14050130
2	auf Wagen mit Ansauschlauch	14050190	14050180

1 **Kolbenpumpe einzeln**

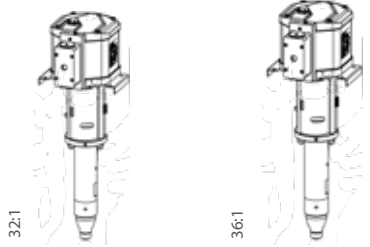

MODELLE

auf Wagen mit Ansaugschlauch

2

Lieferumfang: auf Wagen montiert mit Luftregler, Farbfilterset (TF8 N), Ansaugrohr mit Filter, Materialrückführungsschlauch, Überdruckventil

Stand Januar 2022 | Irrtümer, technische Änderungen und Druckfehler vorbehalten.

AIRLESS LACKIERSYSTEM 32:1 / 36:1

iCon Airless Pumpenpaket mit Ansaugschlauch

AIRLESS PUMPE + AIRLESS SCHLAUCH + AIRLESS PISTOLE

EIGENSCHAFTEN

Airless Pumpen Paket (32:1), bestehend aus 3 Komponenten:

Airless Pumpenpaket (36:1):

1. Airless Pumpe (32:1)
2. Schlauch **NH-35** 7,5 Meter
3. Airless Lackierpistole **ALG-7 TE WB***

AUF WAGEN

32:1

BESTELLINFORMATION auf Wagen

AIRLESS PUMPENPAKET	Art.-Nr.
iCon Airless Pumpe + ALG-7 TE WB + NH-35075	14000170

EIGENSCHAFTEN

Airless Pumpen Paket (36:1), bestehend aus 3 Komponenten:

Airless Pumpenpaket (36:1):

1. Airless Pumpe (36:1)
2. Schlauch **NH-35** 7,5 Meter
3. Airless Lackierpistole **ALG-7 TE WB***

AUF WAGEN

36:1

BESTELLINFORMATION auf Wagen

AIRLESS PUMPENPAKET	Art.-Nr.
iCon Airless Pumpe + ALG-7 TE WB + NH-35075	14000160

Stand Januar 2022 | Irrtümer, technische Änderungen und Druckfehler vorbehalten.

ZUBEHÖR FÜR AIRLESS PUMPEN

Schläuche

100% leitfähig
geeignet für ATEX Anlagen
leicht und flexibel
Materialanschluss in Edelstahl
beidseitig ausgestattet mit Knickschutzfedern,
um Schäden durch Krümmungen zu vermeiden
verschiedene Längen verfügbar

EIGENSCHAFTEN

NH-25 **MATERIALSCHLAUCH** grau

Material
250 bar

- Max. Betriebsdruck: 250 bar (3625,95 psi)
- G 1/4" (Anschluss innen Edelstahl)
- Durchmesser innen ø: 3/16"
- innerer Kern aus Polyamid, verstärkt mit zwei Polyesterfasergeflechten, äußerer Überzug aus abriebfestem Polyurethan
- entspricht oder übertrifft die Standards: SAE 100R7 - UNI EN 855 - ISO 3949

NH-35 **MATERIALSCHLAUCH** schwarz

Material
350 bar

- Max. Betriebsdruck: 350 bar (5076,33 psi)
- G 1/4" (Anschluss innen Edelstahl)
- Durchmesser innen ø: 3/16"
- innerer Kern aus Polyamid, verstärkt mit einem hochfesten Stahl-geflecht, äußerer Überzug aus abriebfestem Polyurethan
- entspricht oder übertrifft die Standards: SAE 100R1-EN 853 1ST, 1SN-EN 857 1SC

Technische Daten

	NH-25 grau	NH-35 schwarz
MAX. BETRIEBSDRUCK	Material 250 bar (3625,95 psi)	Material 350 bar (5076,33 psi)
SICHERHEITSVERHÄLTNIS	1:4	
DURCHMESSER INNEN (ø INCH)	Material 3/16"	
TEMPERATURBEREICH	-40°C ~ +100°C (-40°F ~ +212°F)	
MAX. ARBEITSTEMPERATUR	+70°C (+158°F) Luft /Wasser & Material enthaltendes Wasser	
ELEKTRISCHER WIDERSTAND	Material <1MΩ	

BESTELLINFORMATION

Schläuche	Länge	Art.-Nr.
NH-25050 MATERIALSCHLAUCH grau	mt. 5	14156850
NH-25075 MATERIALSCHLAUCH grau	mt. 7,5	14156860
NH-25100 MATERIALSCHLAUCH grau	mt. 10	14156870
NH-25150 MATERIALSCHLAUCH grau	mt. 15	14000100
NH-25200 MATERIALSCHLAUCH grau	mt. 20	14156880
NH-25300 MATERIALSCHLAUCH grau	mt. 30	14156890
NH-35050 MATERIALSCHLAUCH schwarz	mt. 5	14156900
NH-35075 MATERIALSCHLAUCH schwarz	mt. 7,5	14156910
NH-35100 MATERIALSCHLAUCH schwarz	mt. 10	14156920
NH-35150 MATERIALSCHLAUCH schwarz	mt. 15	14000110
NH-35200 MATERIALSCHLAUCH schwarz	mt. 20	14156930
NH-35300 MATERIALSCHLAUCH schwarz	mt. 30	14156940

Stand Januar 2022 I Irrtümer, technische Änderungen und Druckfehler vorbehalten.

ALG7 TE WB

ALG7 TE WB
Abzugshebel 4 Finger

ALG72 TE WB
Abzugshebel 2 Finger

EIGENSCHAFTEN

- geeignet für Wasserbasislacke
- Abzugshebelkraft: 2,26 kg
- hoher Sicherheitsstandard: Berstdruck viermal höher als der max. Arbeitsdruck
- einfache Wartung: kein Spezialwerkzeug erforderlich
- Farbnadelventil mit Dichtung als komplettes Set austauschbar

Technische Daten	bar	mesh	g
ALG7 TE WB	250	100	440

BESTELLINFORMATION

Beschreibung	Art.-Nr.
ALG7 TE WB (Abzugshebel 4 Finger)*	13088270
ALG72 TE WB (Abzugshebel 2 Finger)*	13088280

AIRLESS DÜSEN

Beschreibung		
STANDARD - Standarddüse	Art.-Nr.: VTR205XXX	
STANDARD - Umkehrdüse	Art.-Nr.: VTR200XXX	
SUPERFINISH - Standarddüse (Feinsprüh)	Art.-Nr.: VTR206XXX	
SUPERFINISH - Umkehrdüse (Feinsprüh)	Art.-Nr.: VTR201XXX	

Stand Januar 2022 | Irrtümer, technische Änderungen und Druckfehler vorbehalten.

Airless Düsen

AIRLESS DÜSEN STANDARD

Bohrung	Beize oder Lacke			Öl	Latexfarbe			schweres Latex			Elastomere													
ø inch	009″	011″	013″	015″	017″	019″	021″	023″	025″	027″	029″	031″	033″	035″	039″	043″	045″	047″	049″	051″	053″	055″	063″	065″
ø mm	0,23	0,28	0,33	0,38	0,43	0,46	0,53	0,58	0,64	0,69	0,74	0,79	0,84	0,89	0,99	1,1	1,14	1,19	1,24	1,31	1,35	1,4	1,6	1,65
4″- 6″ 100-150	209	211	213	215	217	219	221	223*	225*															
6″- 8″ 150-200	309	311	313	315	317	319	321	323	325*	327	329	331	333	335*	339	343								
8″- 10″ 200-250	409	411	413	415	417	419	421	423	425	427	429	431	433	435	439	443	445	447	449	451	453	455	463	465
10″- 12″ 250-300	509	511	513	515	517	519	521	523	525	527	529	531	533	535	539	543	545	547	549	551	553	555	563	565
12″- 14″ 300-350	609	611	613	615	617	619	621	623	625	627	629	631	633	635	639	643	645	647	649	651	653	655	663	665
14″- 16″ 350-400		711	713	715	717	719	721	723	725	727	729	731	733	735	739	743	745	747	749	751	753	755	763	
16″- 18″ 400-450		811	813	815	817	819	821	823	825	827	829	831	833	835	839									
18″- 20″ 450-500		911	913	915	917	919	921	923	925	927	929	931	933	935	939									
Durchflussmenge																								
l/min	0,34	0,45	0,68	0,91	1,17	1,44	1,78	2,15	2,54	2,91	3,40	3,90	4,43	4,96	6,17	7,30	8,21	8,93	9,73	10,56	11,36	12,30	16,12	16,77

LEGENDE Auswahl Düsen STANDARD

VTR20__ _____ XXX

Beispiel: VTR20__ 209

- **Düsenserie**
- **Strahlweite**
- **Bohrung ø inch**

Beschreibung		
STANDARD - Standarddüse	**Art.-Nr.: VTR205XXX**	
STANDARD - Umkehrdüse	**Art.-Nr.: VTR200XXX** *nicht erhältlich: 223, 225, 325	

AIRLESS DÜSEN SUPERFINISH (Feinsprüh)

Bohrung																								
ø inch	008″	010″	012″	014″																				
ø mm	0,20	0,25	0,30	0,36																				
4″- 6″ 100-150	208	210	212	214																				
6″- 8″ 150-200	308	310	312	314																				
8″- 10″ 200-250	408	410	412	414																				
10″- 12″ 250-300		510	512	514																				
12″- 14″ 300-350			612	614																				
Durchflussmenge																								
l/min	0,26	0,42	0,57	0,79																				

LEGENDE Auswahl Düsen SUPERFINISH

VTR20__ _____ XXX

Beispiel: VTR20__ 208

- **Düsenserie**
- **Strahlweite**
- **Bohrung ø inch**

Beschreibung		
SUPERFINISH - Standarddüse (Feinsprüh)	**Art.-Nr.: VTR206XXX**	
SUPERFINISH - Umkehrdüse (Feinsprüh)	**Art.-Nr.: VTR201XXX**	

Stand Januar 2022 | Irrtümer, technische Änderungen und Druckfehler vorbehalten.

ANEST IWATA

AUTOMATIK LACKIER PISTOLEN

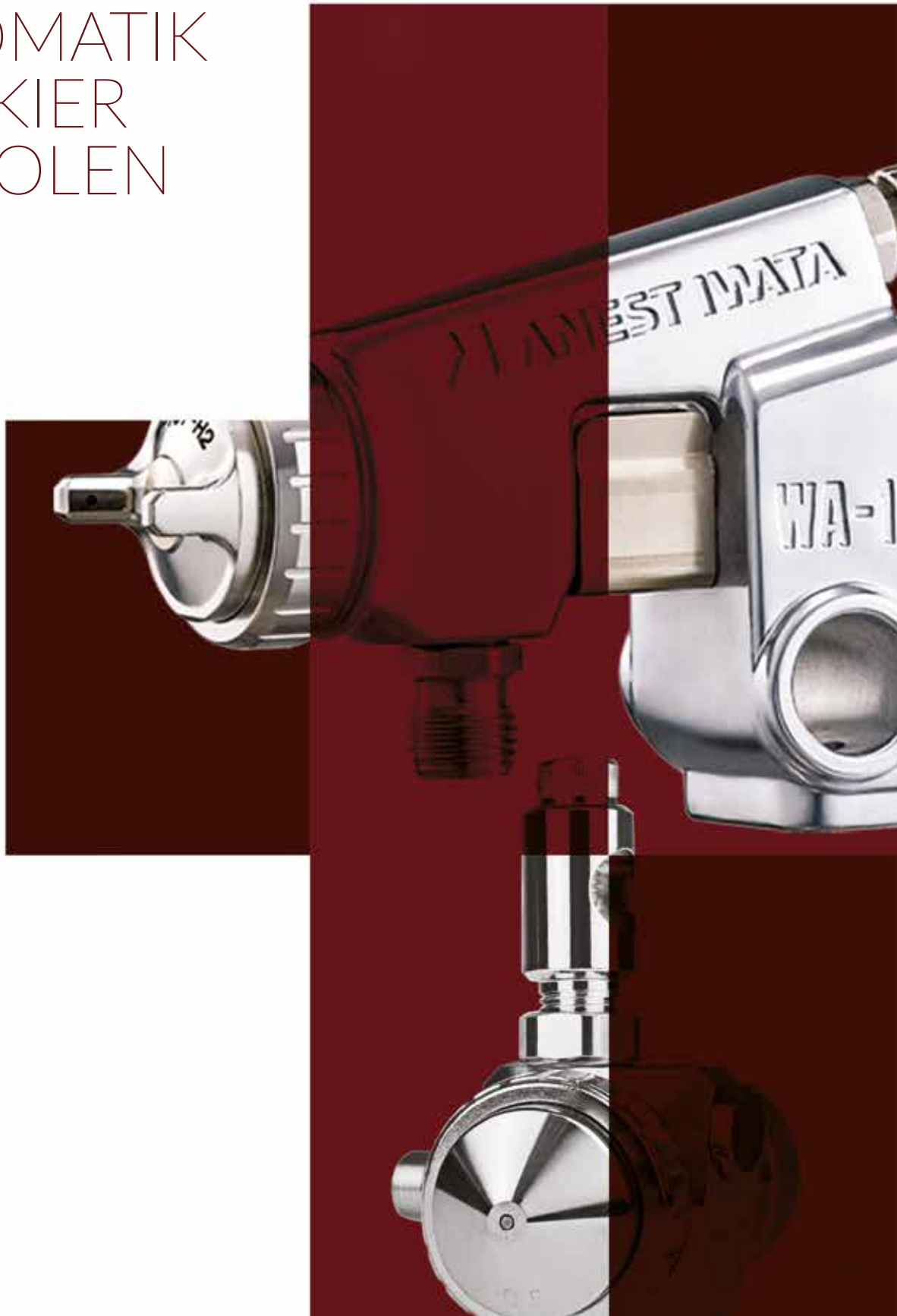

AUTOMATIKLACKIERPISTOLEN

WA-M220 | WA-M220 WB | WA-M220L

WA Mangusta 220 ANEST IWATA

WA-M220
WA-M220 WB SPLITNOZZLE

Pistole mit
Verteiler WA-MR4

Pistole und
Verteiler WA-MR4

WA-M220L
Kleine Düse

Pistole mit
Verteiler WA-MR4

EIGENSCHAFTEN

- universell einsetzbare Automatiklackierpistole
- stationäre und bewegliche Lackierarbeiten möglich
- montiert auf Robotern und Lineareinheiten
- Nadelhubeinstellung mit 16 exakten Positionen pro Umdrehung
- einfache Umstellung auf Materialzirkulation
- Luftkappe bei 90° und 180° reproduzierbar
- zusätzliche Flachstrahl-Einstellschraube
- integrierte Vor- und Nachluftschaltung für Zerstäuber- und Flachstrahlluft bei getrennten Luftkanälen
- alle materialführenden Teile in Edelstahl
- wenig Verschleißteile
- Umbausatz für den Umbau der WA-M220 auf die WA-M220L erhältlich

Technische Daten	Ø mm	No.	bar	mℓ/min	Nℓ/min	mm
WA-M220 - RUNDDÜSE						
WA-M220	0.4 - 1.2	LV2	2.4	100	360	155
	0.4 - 1.6	G2P		500	530	400
WA-M220 WB - SCHLITZDÜSE						
WA-M220WB-081	0.8	WB1	1.5	200	340	300
WA-M220WB-101	1.0			250		320
WA-M220WB-121 SPLITNOZZLE™	1.2			250		330
WA-M220WB-141	1.4			300		340
WA-M220WB-161	1.6			300		350
WA-M220L - KLEINE DÜSE						
WA-M220-L044	0.4	E4	0.8	10	60	55
WA-M220-L064	0.6			30		80
WA-M220-L084	0.8			45		100
WA-M220-L104	1.0			60		130
WA-M220-L124	1.2			75		140

BESTELLINFORMATION

WA-M220	ø 0,4	ø 0,6	ø 0,8	ø 1,0	ø 1,2
PISTOLE LV2 ohne Verteiler - inkl. Luftkappe, Düse/Nadel	13640320	13640330	13640060	13640070	13640080
PISTOLE G2P ohne Verteiler - inkl. Luftkappe, Düse/Nadel	13640360	13640370	13640010	13640020	13640000
LUFTKAPPE LV2 einzeln	93006500				
LUFTKAPPE G2P einzeln	93006460				
DÜSE + NADEL einzeln	93006850	93006860	93006660	93006670	93006650

WA-M220	ø 1,5	ø 1,6			
PISTOLE G2P ohne Verteiler - inkl. Luftkappe, Düse/Nadel	13640340	13640350			
LUFTKAPPE G2P einzeln	93006460				
DÜSE + NADEL einzeln	93006680	93006870			

Pistole ohne Verteiler WA-MR4 (WA-MR4 Art.-Nr.: 13640800).

BESTELLINFORMATION

WA-M220 WB SPLITNOZZLE	ø 0,8	ø 1,0	ø 1,2	ø 1,4	ø 1,6
PISTOLE ohne Verteiler - inkl. Luftkappe, Düse/Nadel	13640400	13640410	13640420	13640430	13640440
LUFTKAPPE WB1 einzeln	93006520				
DÜSE + NADEL einzeln	93006750	93006760	93006770	93006780	93006790

Pistole ohne Verteiler WA-MR4 (WA-MR4 Art.-Nr.: 13640800).

BESTELLINFORMATION

WA-M220L	ø 0,4	ø 0,6	ø 0,8	ø 1,0	ø 1,2
PISTOLE ohne Verteiler - inkl. Luftkappe, Düse/Nadel	13640551	13640561	13640571	13640581	13640591
LUFTKAPPE E4 einzeln	93662600				
DÜSE + NADEL einzeln	93984890	93984900	93984910	93984920	93984930

Pistole ohne Verteiler WA-MR4 (WA-MR4 Art.-Nr.: 13640800).

Stand Januar 2022 | Irrtümer, technische Änderungen und Druckfehler vorbehalten.

WA-M220 | WA-M220 WB | WA-M220L

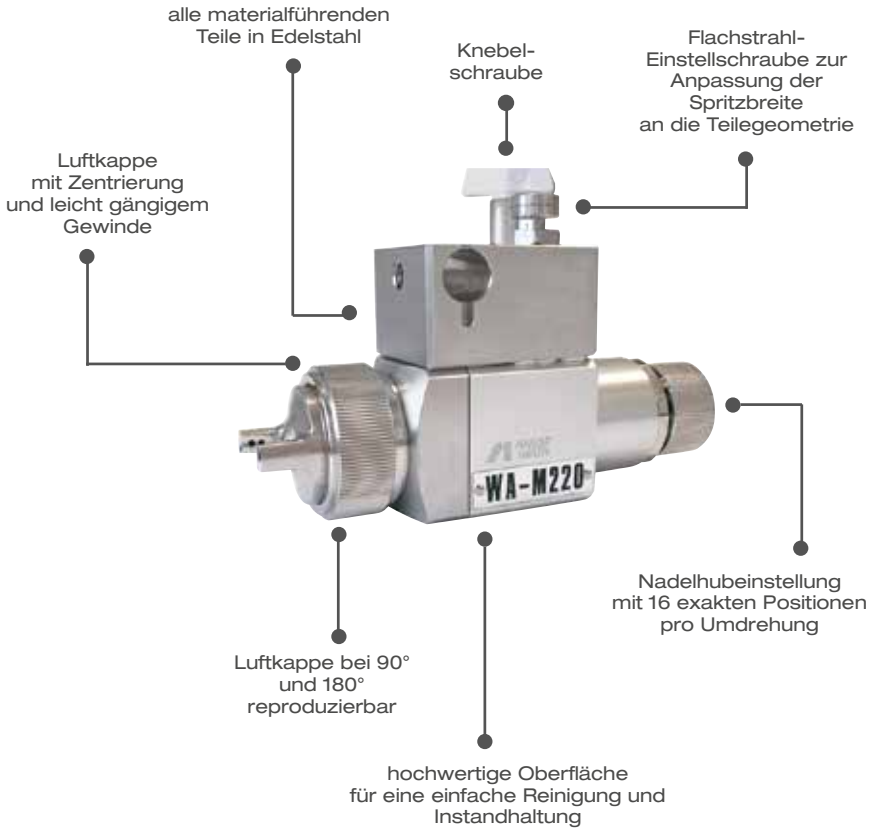

Schnell mit Schnellwechselsystem

Die Automatik- Lackierpistolen der MANGUSTA Serie bestehen aus einer zweiteiligen Baugruppe.

Der Automatik- Lackierpistole selbst sowie dem Verteiler (Anschlussblock) WA-M4R (Art.-Nr.: 13640800).

Diese Zweiteilung ermöglicht bei nur gering zur Verfügung stehender Zeit einen raschen und einfachen Lackierpistolenschnellwechsel, der mittels einer sicheren Knebelschraube vollzogen wird.

WA-M220
WA-M220 WB

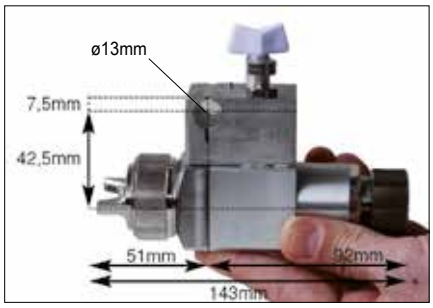

WA-M220L

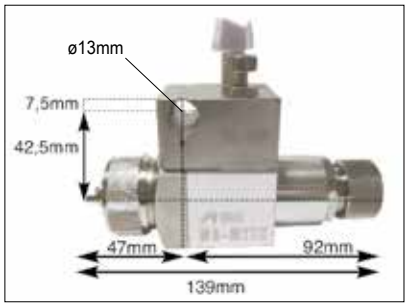

Das Lösen von Schläuchen entfällt und eine versehentliche Verstellung der Apparatepositionierung ist ausgeschlossen.

Der Zeitaufwand für Wartung und Reparatur wird wesentlich verringert.

UMBAUSATZ: WA-M220 auf WA-M220L

BESTELLINFORMATION	
Art.-Nr.	**Beschreibung**
93984830	Umbausatz ø 0,4mm
93984840	Umbausatzø 0,6mm
93984850	Umbausatz ø 0,8mm
93984860	Umbausatz ø 1,0mm
93984870	Umbausatz ø 1,2mm
93984880	LUFTKAPPENRING

Stand Januar 2022 | Irrtümer, technische Änderungen und Druckfehler vorbehalten.

AUTOMATIKLACKIERPISTOLEN

WA-200 Serie

WA-200 WB
Schlitzdüse

WA-200
Runddüse

WA-200
Flat and Thin®

Technische Daten	Ø mm	No.	bar	mℓ/min	Nℓ/min	mm
WA-200 WB - SCHLITZDÜSE						
WA-200 WB-081P	0.8	WB1	1.6	200	340	360
WA-200 WB-101P	1.0			250		
WA-200 WB-121P	1.2			300		380
WA-200 WB-141P	1.4					340
WA-200 WB-161P	1.6					
WA-200 - RUNDDÜSE						
WA-200-062	0.6	LV2	2.0	255	270	280
WA-200-084	0.8					
WA-200-104	1.0					
WA-200-124	1.2					
WA-200-154	1.5					
WA-200-082P	0.8	G2P	3.0	500	530	400
WA-200-102P	1.0					
WA-200-122P	1.2					
WA-200-152P	1.5	K2		270	330	340
WA-200-202P	2.0	R2		400	360	320
WA-200-251P	2.5	W1		500		330
WA-200 FLAT AND THIN® - SEHR KURZE DISTANZ ZUM WERKSTÜCK						
WA-200-066P FT	0.6	FT6	0.14	80	170	140
WA-200-086P FT	0.8		0.16	100	185	150
WA-200-106P FT	1.0		0.18	120	200	160
WA-200-126P FT	1.2		0.20	140	220	180

BESTELLINFORMATION

WA-200 WB	ø 0,8	ø 1,0	ø 1,2	ø 1,4	ø 1,6
PISTOLE inkl. Luftkappe, Düse/Nadel	13650900	13650910	13650920	13650930	13650940
LUFTKAPPE WB1 einzeln	93609620				
DÜSE + NADEL einzeln	93660620	93661620	93662620	93663620	93664620

BESTELLINFORMATION

WA-200	ø 0,6	ø 0,8	ø 1,0	ø 1,2	ø 1,5
PISTOLE LV2 inkl. Luftkappe, Düse/Nadel	WA-200-S10	13650300	13650310	13650320	13650330
PISTOLE G2P, K2 inkl. Luftkappe, Düse/Nadel	-	13650400	13650410	13650420	13650430
LUFTKAPPE LV2 einzeln	93830610B				
LUFTKAPPE G2P, K2 einzeln	-	93818610B			93816610B
DÜSE + NADEL einzeln	9WA-200-S10-101	93853620	93855620	93820620	93821620

WA-200	ø 2,0	ø 2,5			
PISTOLE R2, W1 inkl. Luftkappe, Düse/Nadel	13650440	13650450			
LUFTKAPPE R2, W1 einzeln	93814610B	93813610B			
DÜSE + NADEL einzeln	93822620	93824620			

BESTELLINFORMATION

WA-200 FT®	ø 0,6	ø 0,8	ø 1,0	ø 1,2	
PISTOLE inkl. Luftkappe, Düse/Nadel	13650360	13650370	13650380	13650390	
LUFTKAPPE FT6 einzeln	93566620B				
DÜSE + NADEL einzeln	93567620	93568620	93599620	93582620	

BESTELLINFORMATION

WA-200 ZP	ø 1,5	ø 2,0	ø 2,5
PISTOLE inkl. Luftkappe, Düse/Nadel	13650520	13650500	13650510
LUFTKAPPE R1Z einzeln	93871611		
DÜSE + NADEL einzeln	WA-200-X2	93836620	93838620

WA-200 ZP - FÜR ABRASIVE MATERIALIEN (GLASUREN)

BESTELLINFORMATION

WA-200 gehärtet	ø 0,6	ø 0,8	ø 1,0	ø 1,2
DÜSE + NADEL einzeln	WA-200-X10	WA-200-X11	WA-200-X12	WA-200-X13

Stand Januar 2022 | Irrtümer, technische Änderungen und Druckfehler vorbehalten.

LPA-200 (HVLP)

HVLP

high T.E.C. Transfer Efficiency Control

LPA-200-122P

LPA-200-S5-12P
mit selbstreinigender Düse

EIGENSCHAFTEN

- universell einsetzbare HVLP Automatiklackierpistole für Wasser- und Lösemittelbasierende Materialien
- hoher Materialtransfer und niedriger Luftdruck
- Dichtung für Nadelführung aus PTFE (Teflon)
- Düse und Nadel aus rostfreiem Stahl
- Düse und Nadel in Wolfram Stahl verfügbar
- alle materialführenden Teile aus Edelstahl
- LPA-200-S5-12P: mit selbstreinigender Düse

Technische Daten

	Ø mm	No.	bar	mℓ/min	Nℓ/min	mm
LPA-200-122P	1.2	G2	2.0	500	500	300
LPA-200-122P		G4		250	560	250
LPA-200-S5-12P (selbstreinigende Düse)						

BESTELLINFORMATION

LPA-200	ø 1,2
PISTOLE LPA-200-122P inkl. Luftkappe G2, Düse/Nadel	13187000
PISTOLE LPA-200-122P inkl. Luftkappe G4, Düse/Nadel	13187004
PISTOLE LPA-200-S5-12P inkl. Luftkappe G4, Düse/Nadel (Düse selbstreinigend)	13187070
LUFTKAPPE G2 einzeln	93822601
LUFTKAPPE G4 einzeln	93854580B
DÜSE + NADEL einzeln	93826620
DÜSE + NADEL einzeln (Düse selbstreinigend)	93638570

Stand Januar 2022 I Irrtümer, technische Änderungen und Druckfehler vorbehalten.

AUTOMATIKLACKIERPISTOLEN

WA-101

high T.E.C. Transfer Efficiency Control

WA-101

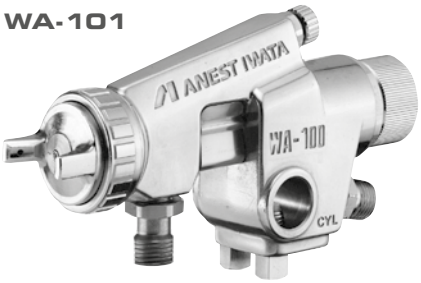

EIGENSCHAFTEN

- universell einsetzbar bei Wasser- und Lösemittelbasierenden Farben
- Dichtung für Nadelführung aus PTFE (Teflon)
- Düse und Nadel aus rostfreiem Stahl
- alle materialführenden Teile aus Edelstahl
- WA-101 R: Rundstrahl

Technische Daten	Ø mm	No.	bar	mℓ/min	Nℓ/min	mm
WA-101						
WA-101-082P	0.8	E2P	3.0	150	270	190
WA-101-102P	1.0			200		220
WA-101-132P	1.3	H2		250	260	230
WA-101 R - RUNDSTRAHL						
WA-101R-05P	0.5	RP	3.0	20	40	35

WA-101 R
Rundstrahl

BESTELLINFORMATION

WA-101	ø 0,8	ø 1,0	ø 1,3
PISTOLE inkl. Luftkappe, Düse/Nadel	13610001	13610011	13610021
LUFTKAPPE E2P einzeln	93704610	-	-
LUFTKAPPE E1 einzeln	-	93689610	-
LUFTKAPPE H2 einzeln			93696610
DÜSE + NADEL einzeln	93811621	93808621	93813621

BESTELLINFORMATION

WA-101 R	ø 0,5
PISTOLE inkl. Luftkappe, Düse/Nadel	13610301
LUFTKAPPE WA101R einzeln	93815622
DÜSE + NADEL einzeln	93816621

Stand Januar 2022 | Irrtümer, technische Änderungen und Druckfehler vorbehalten.

AL96-S5

EIGENSCHAFTEN

- Airless Automatiklackierpistole

Technische Daten	bar	bar	g
AL96-S5	250	7.0	480

BESTELLINFORMATION

Beschreibung	Art.-Nr.
AL96-S5 AIRLESS AUTOMATIKLACKIERPISTOLE*	13698520

*Pistole ohne Düse, Düsenauswahl siehe Tabellen unten (STANDARD und SUPERFINISH)

LEGENDE Auswahl Düsen STANDARD

VTR20__ _____ XXX

Beispiel: VTR20__ 209

- Düsenserie
- Strahlweite
- Bohrung ø inch

LEGENDE Auswahl Düsen SUPERFINISH

VTR20__ _____ XXX

Beispiel: VTR20__ 208

- Düsenserie
- Strahlweite
- Bohrung ø inch

AIRLESS DÜSEN

Beschreibung		
STANDARD - Standarddüse	Art.-Nr.: VTR205XXX	
STANDARD - Umkehrdüse	Art.-Nr.: VTR200XXX *nicht erhältlich: 223, 225, 325	
SUPERFINISH - Standarddüse (Feinsprüh)	Art.-Nr.: VTR206XXX	
SUPERFINISH - Umkehrdüse (Feinsprüh)	Art.-Nr.: VTR201XXX	

AIRLESS DÜSEN STANDARD

Bohrung	Beize oder Lacke			Öl	Latexfarbe			schweres Latex			Elastomere													
ø inch	009″	011″	013″	015″	017″	019″	021″	023″	025″	027″	029″	031″	033″	035″	039″	043″	045″	047″	049″	051″	053″	055″	063″	065″
ø mm	0,23	0,28	0,33	0,38	0,43	0,46	0,53	0,58	0,64	0,69	0,74	0,79	0,84	0,89	0,99	1,1	1,14	1,19	1,24	1,31	1,35	1,4	1,6	1,65
4″- 6″ 100-150	209	211	213	215	217	219	221	223*	225*															
6″- 8″ 150-200	309	311	313	315	317	319	321	323	325*	327	329	331	333	335	339	343								
8″- 10″ 200-250	409	411	413	415	417	419	421	423	425	427	429	431	433	435	439	443	445	447	449	451	453	455	463	465
10″- 12″ 250-300	509	511	513	515	517	519	521	523	525	527	529	531	533	535	539	543	545	547	549	551	553	555	563	565
12″- 14″ 300-350	609	611	613	615	617	619	621	623	625	627	629	631	633	635	639	643	645	647	649	651	653	655	663	665
14″- 16″ 350-400		711	713	715	717	719	721	723	725	727	729	731	733	735	739	743	745	747	749	751	753	755	763	
16″- 18″ 400-450		811	813	815	817	819	821	823	825	827	829	831	833	835	839									
18″- 20″ 450-500		911	913	915	917	919	921	923	925	927	929	931	933	935	939									
Durchflussmenge																								
l/min	0,34	0,45	0,68	0,91	1,17	1,44	1,78	2,15	2,54	2,91	3,40	3,90	4,43	4,96	6,17	7,30	8,21	8,93	9,73	10,56	11,36	12,30	16,12	16,77

AIRLESS DÜSEN SUPERFINISH (Feinsprüh)

Bohrung																								
ø inch	008″	010″	012″	014″																				
ø mm	0,20	0,25	0,30	0,36																				
4″- 6″ 100-150	208	210	212	214																				
6″- 8″ 150-200	308	310	312	314																				
8″- 10″ 200-250	408	410	412	414																				
10″- 12″ 250-300		510	512	514																				
12″- 14″ 300-350			612	614																				
Durchflussmenge																								
l/min	0,26	0,42	0,57	0,79																				

Stand Januar 2022 | Irrtümer, technische Änderungen und Druckfehler vorbehalten.

AUTOMATIKLACKIERPISTOLEN

WRA-200-S Serie

WRA-200-S8
Runddüse

WRA-200-S17
Schlitzdüse

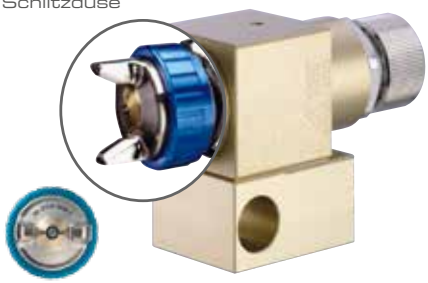

EIGENSCHAFTEN

- Automatiklackierpistole für Roboteranwendungen
- ausgestattet mit Materialzirkulation
- unterschiedliche Luftregelung von Zerstäubung und Spritzstrahl
- Materialzuführung mit 88 verschiedenen Positionen einstellbar
- WRA-200-S17: mit Schlitzdüse

Technische Daten	Ø mm	No.	bar	mℓ/min	Nℓ/min	mm
WRA-200-S8 - RUNDDÜSE						
WRA-200-S8	1.2	G2/G2P/ LV2	2.4	500	530	400
WRA-200-S17 - SCHLITZDÜSE						
WRA-200-S17-08P	0.8	WB1	1.5	150	420	200
WRA-200-S17-10P	1.0			200		240
WRA-200-S17-12P	1.2			250		260

BESTELLINFORMATION

WRA-200-S8	ø 1,2
PISTOLE inkl. Luftkappe, Düse/Nadel	13060170
LUFTKAPPE G2 einzeln	93822601
LUFTKAPPE G2P einzeln	93818610B
LUFTKAPPE LV2 einzeln	93830610B
DÜSE + NADEL einzeln	93834620

BESTELLINFORMATION

WRA-200-S17	ø 0,8	ø 1,0	ø 1,2	ø 1,4	ø 1,6
PISTOLE inkl. Luftkappe, Düse/Nadel	13060350	13060360	13060370	-	-
LUFTKAPPE WB1 einzeln	93609620				
DÜSE + NADEL einzeln	93893620	93894620	93895620	93665620	93666620

Stand Januar 2022 | Irrtümer, technische Änderungen und Druckfehler vorbehalten.

WRA-101-S9 Serie

WRA-101-S9
mit Mikromanometer

WRA-101-S9N
ohne Mikromanometer

EIGENSCHAFTEN

- Automatiklackierpistole für Roboteranwendungen
- WRA-101-S9: mit Mikromanometer
- WRA-101-S9N: ohne Mikromanometer

Technische Daten

	Ø mm	No.	bar	mℓ/min	Nℓ/min	mm
WRA-101-S9/N						
WRA-101-S9-04P	0.4	E2	1.1	20	140	35
WRA-101-S9-06P	0.6					70
WRA-101-S9-10P	1.0					100

BESTELLINFORMATION

WRA-101-S9 Serie	ø 0,4	ø 0,6	ø 1,0
PISTOLE mit Mikromanometer - inkl. Luftkappe, Düse/Nadel	13060071	13060081	13060091
PISTOLE ohne Mikromanometer - inkl. Luftkappe, Düse/Nadel	13060120	13060130	13060140
LUFTKAPPE einzeln	93557600		
DÜSE + NADEL einzeln	93506670	93507670	93508670

Stand Januar 2022 | Irrtümer, technische Änderungen und Druckfehler vorbehalten.

TOF-5B/5RB I TOF-6B/6RB

TOF-5B I TOF-5RB

TOF-5B
Einfacher Typ
Flachstrahl

TOF-5RB
Einfacher Typ
Rundstrahl

eine gemeinsame Luftquelle
für Betriebs- und Zerstäuberluft

TOF-6B I TOF-6RB

TOF-6B
Standard Typ
Flachstrahl

TOF-6RB
Standard Typ
Rundstrahl

zwei getrennte Luftquellen
für Betriebs- und Zerstäuberluft

EIGENSCHAFTEN

- exzellente Anwendungseffizienz für viele Arten von Flüssigkeiten wie bspw. Formtrennmittel, Spritzpräventionsflüssigkeiten, Wasser, Öle, Kleber, Deodorants und Chemikalien
- feststehend an Balken für die Beschichtung durchlaufender Werkstücke
- in der Inline Beschichtung hinter Extrudern für Gummi- oder Kunststoffprofile
- in der Randbeschichtung bei Holz- oder Baustoffplatten

Erhältlich als:

- einfacher Typ ausgestattet mit einer gemeinsamen Luftquelle für Betriebs- und Zerstäuberluft (TOF-5B mit Flachstrahl und TOF-5RB mit Rundstrahl)
  Aufgrund des vereinfachten Designs sehr einfach an Maschinen zu montieren.

- Standard Typ ausgestattet mit zwei getrennten Luftquellen für Betriebs- und Zerstäuberluft (TOF-6B mit Flachstrahl und TOF-6RB mit Rundstrahl)
  Anpassung der Zerstäuberluft möglich, um ein optimales Ergebnis zu erreichen.

Technische Daten

	Ø mm	No.	mℓ/min	Nℓ/min	Nℓ/min	mm	mm
				FLACH	RUND	FLACH	RUND
TOF-5B/5RB I TOF-6B/6RB	0.5	05	60	60	40	200	50
TOF-5B/5RB I TOF-6B/6RB	1.0	10	250	80	50	250	70
TOF-5B/5RB I TOF-6B/6RB	1.3	13	360	100	55	350	80
TOF-5B/5RB I TOF-6B/6RB	2.0	20	600	140	85	400	90

BESTELLINFORMATION

TOF-5B/5RB I TOF-6B/6RB	ø 0,5	ø 1,0	ø 1,3	ø 2,0
PISTOLE TOF-5B - inkl. Luftkappe, Düse/Kolben	13608501	13608511	13608521	13608531
PISTOLE TOF-5RB - inkl. Luftkappe, Düse/Kolben	13608601	13608611	13608621	13608631
PISTOLE TOF-6B - inkl. Luftkappe, Düse/Kolben	13608551	13608561	13608571	13608581
PISTOLE TOF-6RB - inkl. Luftkappe, Düse/Kolben	13608651	13608661	13608671	13608681
LUFTKAPPE TOF-5B/6B einzeln	93031982	93038982	93001982	93047982
LUFTKAPPE TOF-5RB/6RB einzeln	93061982	93063982	93055982	93065982
DÜSE + KOLBEN einzeln	93002800	93002710	93002600	93002750

Stand Januar 2022 I Irrtümer, technische Änderungen und Druckfehler vorbehalten.

SGA-3

EIGENSCHAFTEN

- günstige Automatiklackierpistole
- kleine Bauweise, große Leistung
- einfach zu installieren und zu warten
- hervorragende Zerstäubung

Technische Daten	Ø mm	No.	bar	mℓ/min	Nℓ/min	mm
SGA-3	1.0	E1	3.0	95	80	250

BESTELLINFORMATION

SGA-101	**ø 1,0**
PISTOLE inkl. Luftkappe, Düse/Nadel	SGA-3
LUFTKAPPE einzeln	93014820
DÜSE einzeln	93044980
NADEL einzeln	93060980

Stand Januar 2022 | Irrtümer, technische Änderungen und Druckfehler vorbehalten.

AUTOMATIKLACKIERPISTOLEN

WA-1218 I WA-0915 I WA-0609

mit
VERLÄNGERUNGSDÜSE

high T.E.C. Transfer Efficiency Control

EIGENSCHAFTEN

- Automatiklackierpistole mit Verlängerungsdüse

Technische Daten	Ø mm	No.	bar	mℓ/min	Nℓ/min	mm
WA-1218	0.6	-	3.0	17	73	48
WA-0915	0.5	-		9	55	36
WA-0609	0.5	-		6	48	32

MODELL	Rohrlänge mm	Rohrdurchmesser ø mm
WA-1218	180	12
WA-0915	150	09
WA-0609	90	05

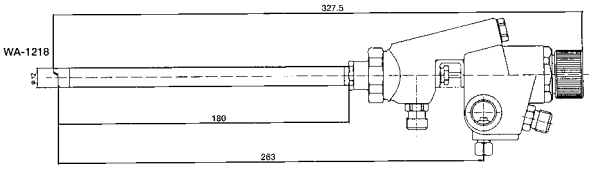

BESTELLINFORMATION	
WA-1208	**ø 0,6**
PISTOLE mit Luftrohr, Materialrohr, Nadel	13611000
LUFTROHR einzeln	93839620
MATERIALROHR einzeln	93840620
NADEL einzeln	93841620

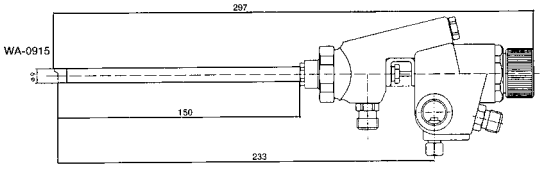

BESTELLINFORMATION	
WA-0915	**ø 0,5**
PISTOLE mit Luftrohr, Materialrohr, Nadel	13611010
LUFTROHR einzeln	93842620
MATERIALROHR einzeln	93843620
NADEL einzeln	93844620

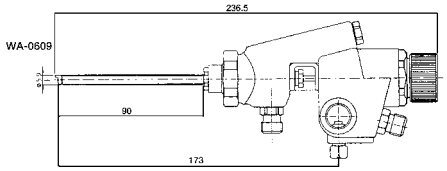

BESTELLINFORMATION	
WA-0609	**ø 0,5**
PISTOLE mit Luftrohr, Materialrohr, Nadel	13611020
LUFTROHR einzeln	93845620
MATERIALROHR einzeln	93846620
NADEL einzeln	93847620

Stand Januar 2022 | Irrtümer, technische Änderungen und Druckfehler vorbehalten.

ANEST IWATA

ZUBEHÖR

Reinigungstipps

AUSBAU & REINIGUNG

AUSBAU des Düsensatzes und der Luftkappe

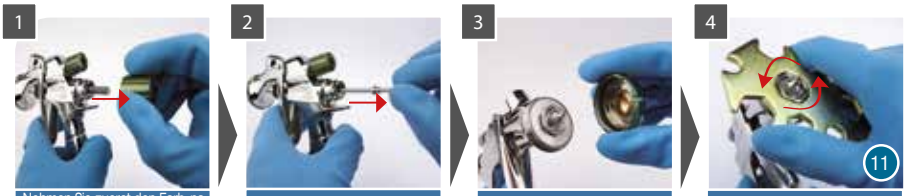

REINIGUNG der Lackierpistole

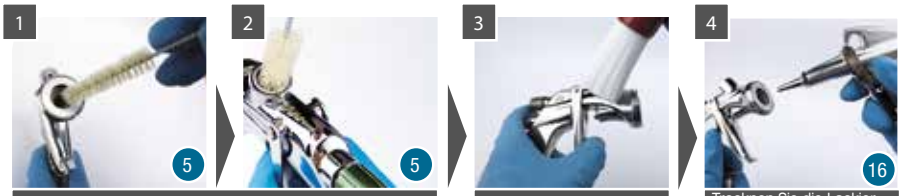

REINIGUNG des Düsensatzes und der Luftkappe

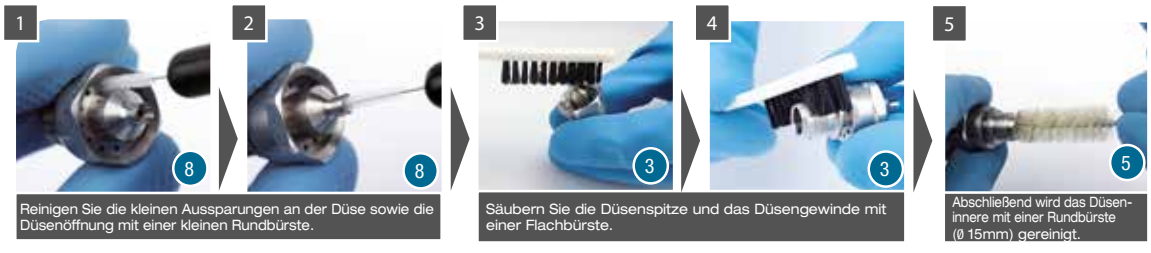

PFLEGE & EINBAU

PFLEGE & WIEDEREINBAU des Düsensatzes und der Luftkappe

Stand Januar 2022 | Irrtümer, technische Änderungen und Druckfehler vorbehalten.

Reinigungs- und Wartungstools

“Alles in einer Box”

Das Reinigungsset enthält
1 Oberflächenbürste, 1 Flachbürste, 1 Reinigungspinsel,
3 Rundbürsten (Ø 15mm, Ø 10mm, Ø 5mm),
1 kleine Rundbürste, 1 sehr kleine Rundbürste,
12 Düsenreinigungsnadeln, Pistolenfett

BESTELLINFORMATION

Nr.	Art.-Nr.	Beschreibung	Menge
1	W2KIT55DE	REINIGUNGSSET	
2	W2COM6124	REINIGUNGSPINSEL	(1VE=5St.)
3	W2COM6163	FLACHBÜRSTE	(1VE=5St.)
4	W2COM6125	OBERFLÄCHENBÜRSTE	(1VE=3St.)
5	W2COM6126	RUNDBÜRSTE ø 15mm	(1VE=5St.)
6	W2COM6162	RUNDBÜRSTE ø 10mm	(1VE=5St.)
7	W2COM6161	RUNDBÜRSTE ø 5mm	(1VE=5St.)
8	W2COM6127	KLEINE RUNDBÜRSTE	(1VE=4St.)
9	W2COM6128	SEHR KLEINE RUNDBÜRSTE	(1VE=4St.)
10	W2COM6164	DÜSENREINIGUNGSNADELN	(1VE=12St.)
11	930171A0	PISTOLENSCHLÜSSEL UNIVERSAL	
12	W2COM6129	SCHLÜSSEL FÜR NADELDICHTUNGSPATRONE	
13	03506480K	INBUSSCHLÜSSEL für Supernova Serie	(1VE=3St.)
14	93280881	SCHLÜSSEL FÜR LPH-80/RG-3L	
15	W2COM6165	LACKIERPISTOLENFETT	
16	13908061	AG-6 LUFTAUSBLASPISTOLE	

Die Borsten aller Bürsten sind beständig gegen Lösemittel und Farbverdünner. Sie sind ideal für die Reinigung aller Modelle von Lackierpistolen.

1

Reinigungsset

2

Reinigungspinsel

3

Flachbürste

4

Oberflächenbürste

5

Rundbürste ø 15mm

6

Rundbürste ø 10mm

7

Rundbürste ø 5mm

8

Kleine Rundbürste

9

Sehr kleine Rundbürste

10

Düsenreinigungsnadeln

11

Pistolenschlüssel universal

12

Schlüssel für Nadeldichtungspatrone

13

Inbusschlüssel

14

Schlüssel für LPH-80/RG-3L

15

Lackierpistolenfett

16

AG-6 Luftausblaspistole

Stand Januar 2022 | Irrtümer, technische Änderungen und Druckfehler vorbehalten.

Pumpsprühflasche PCA12.0 & HCA12.0

PCA12.0
PREMIUM QUALITY Cleaning Applicator

starke
Löser

mit BMS 2010 Dichtung

EIGENSCHAFTEN

- hochwertige, robuste Pumpsprühflasche für die schnelle Reinigung von Lackierpistolen
- spezielle Regulierdüse ø 0,8 mm (Messing vernickelt) - regulierbarer Strahl zu Nebel für punktuelles oder flächiges Besprühen
- leistungsstarke Kolbenpumpe (Messing vernickelt) für einen Betriebsdruck von bis zu 12.0 bar
- 1 Liter Fassungsvermögen mit großer Einfüllöffnung für schnelles Befüllen, Entleeren und Reinigen
- Füllstandsanzeige und übersichtliche Messskala (aktueller Füllstand jederzeit ablesbar)
- perfekte Stabilität; seitliche Griffmulden; komfortables Öffnen und Schließen
- ergonomisch geformter Griff für eine einfache Bedienung
- PCA12.0 mit lösungsmittelbeständigen Spezialdichtungen (BMS 2010 schwarz) - für den Einsatz mit starken Lösern, resistent gegen alle gängigen Lösemittel
- HCA12.0 mit chemisch beständigen Viton-Dichtungen (FKM (Viton) grün) - für den Einsatz mit milden Lösern, zu 95% für die Reinigung von Basislack

Zum Anschauen des Videos zu den Pumpsprühflaschen nebenstehenden QR-Code nutzen.

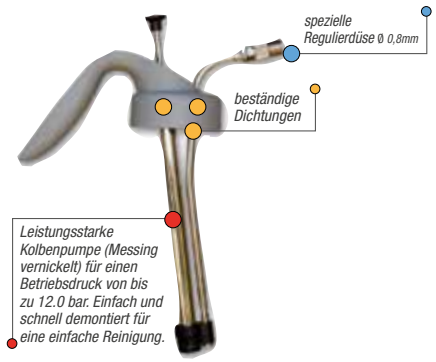

HCA12.0
IGH QUALITY Cleaning Applicator

milde
Löser

mit FKM (Viton) Dichtung

TECHNISCHE DATEN

Modell	PCA12.0	HCA12.0
geeignet für	- Rohbenzin (Petroleum, Toluol, Xylol etc.) - Mineralöl/Mineralölprodukte mit Aceton - Alkohole Methanol (bspw. Brems- und Motorreiniger)	- mineralölbasierende Produkte - Lösungsmittel - Trennmittel - Wachsprodukte - Emulsionen und Produkte mit höherer Viskosität
Material	Polyethylen transparent weiß	
Dichtungen	BMS 2010 (schwarz)	FKM (Viton) (grün)
Pumpe	Messing vernickelt	
Düsentyp	spezielle Regulierdüse Ø 0.8 mm (Messing vernickelt)	
Leergewicht	310 g	
Fassungsvermögen	1 Liter	
Maße	250 mm (Höhe), Ø 120 mm (Öffnung)	
Max. Betriebsdruck	12.0 bar	
Temperaturbereich	5° - 50° C	

BESTELLINFORMATION

Art.-Nr.	Beschreibung
W2COM6226	PCA12.0 PUMPSPRÜHFLASCHE (BMS 2010 Dichtungen)
W2COM6225	HCA12.0 PUMPSPRÜHFLASCHE (FKM Viton Dichtungen)

Stand Januar 2022 | Irrtümer, technische Änderungen und Druckfehler vorbehalten.

AIUD-800 Waschgerätekombination

EIGENSCHAFTEN

- Waschgerätekombination in hervorragender Qualität für eine schonende und umwelt-freundliche Lackierpistolenreinigung
- gleichzeitige automatische und manuelle Reinigung möglich [bis zu 3 Lackierpistolen: 2 automatisch, 1 manuell]
- manuelles Reinigen mittels Durchlaufpinsel und Frischspüldüse
- automatische Reinigung über Zeitschaltuhr
- dichtschließende Luftdurchflutung der Lackierpistolen während der automatischen Reinigung
- inklusive Klarnachspülung im Automat
- Ausblasvorrichtung im tiefgezogenen Abluftkanal
- Druckluftanschluss mit Abblaspistole
- alle Funktionen und Fördermengen individuell einstellbar
- freilaufende Auffangwanne zur Aufnahme von 30, 58 und 60 Liter Gebinde - ergonomisch, leicht und schnell zu wechseln, auch bei geringen Platzverhältnissen
- kompakte und robuste Bauweise
- kraftvolle regulierbare Absaugung
- alle Gehäuseteile aus hochwertigem Edelstahl

- Gewicht: 75 kg
- Maße: (B x T x H) 750 x 600 x 1970 mm
- ø Abluftrohrleitung: 100 mm
- Druckluft Energieversorgung: 6 bar

Waschbereich komplett in Rostfrei

BESTELLINFORMATION

Art.-Nr.	Beschreibung
10400BT02	AIUD-800 WASCHGERÄTEKOMBINATION

EIGENSCHAFTEN

- Kompaktwaschgerät in hervorragender Qualität für eine schonende und umweltfreundliche Lackierpistolenreinigung
- sehr universell einsetzbar
- zur manuellen und automatischen Reinigung
- effektiv und gründlich
- manuelles Reinigen mittels Durchlaufpinsel und Frischspüldüse
- dichtschließende Luftdurchflutung der Lackierpistolen während der automatischen Reinigung
- kompakte und robuste Bauweise
- kraftvolle regulierbare Absaugung
- alle Gehäuseteile aus hochwertigem Edelstahl
- alle Funktionen individuell einstellbar
- erhältlich als Wandversion oder zzgl. mit verzinktem Geräteunterbau

- Gewicht: 23 kg (Wandmodell)
- Maße: (B x T x H) 640 x 510 x 370 mm/ 640 x 510 x 770 mm
- ø Abluftrohrleitung: 65 mm
- Druckluft Energieversorgung: 6 bar

Waschbereich komplett in Rostfrei

BESTELLINFORMATION

Art.-Nr.	Beschreibung
10400BT01	AI-01 KOMPAKTWASCHGERÄT
10400BT11	GERÄTEUNTERBAU VERZINKT 7kg [MIT HÄNGETÜR]

Stand Januar 2022 | Irrtümer, technische Änderungen und Druckfehler vorbehalten.

Luftfilter

FILTER
einstufig
(Vorfilter)

1

FILTERGRUPPE
zweistufig
(Vor- und Feinfilter)

1 2

FILTERGRUPPE
dreistufig
(Vor-, Fein- und Aktivkohlefilter)

1 2 3

EIGENSCHAFTEN

- modular aufgebauter Luftfilter für die Druckluftreinigung
- Abscheidung von Wasser, Fremdkörpern/Öl und Geruchsbeseitigung, Filtrationsgrad: 99,9%
- Druckluftnetzanschluss flexibel links oder rechts durch Umbau möglich
- 3/2-Wege-Absperrventil für eine automatische Entlüftung der gesamten Filtergruppe und aller angeschlossenen Abnehmer (Ventil mit Bügelschloss abschließbar, Schloss separat notwendig)
- Anzeige der Sättigung des Vorfilters und des Feinfilters:
  - Vorfilter: Differenzdruckanzeige durch zwei Manometer
  - Feinfilter: visuelle Wartungsanzeige am Feinfilter
- kompakter Luftverteiler mit zwei Sicherheitskupplungen
- Druckregler für eine präzise Regulierung des Arbeitsdrucks
- automatischer Wasserabscheider für Kondensat
- robust und qualitativ hochwertig für eine lange Lebensdauer
- gegen Korrosion geschütztes Filtergehäuse
- wartungsarmer Aufbau
- platzsparendes Design
- geringer Montageaufwand

Lieferumfang
Vor-, Fein- und Aktivkohlefilter (G 1/2“ IG)
Lufteingang G 1/2“ IG oder 1/2“ AG NW 7,2 über mitgelieferte Kupplungsstecker
mit 3/2-Wege-Absperrventil, Druckregler,
Luftverteiler (2x G 1/4“AG) und Sicherheitskupplung (2x NW 7,2; 1/4“ IG)

Technische Daten
- Prüfdruck: 15.0bar
- maximaler Betriebsdruck: 10.0bar
- Umgebungs- und Medientemperatur: -5 bis 60 °C

1 VORFILTER
zur Abscheidung von Öl und Kondensat
Nenn-Filterfeinheit 5 µ, Filtrationsgrad: 99%

2 FEINFILTER
zur Abscheidung von Ölnebel in Aerosolform aus der Druckluft und
zur Entfernung von Kohle- und Staubpartikeln
Nenn-Filtrationsvermögen 0.01 µ, Filtrationsgrad: 99,9%

3 AKTIVKOHLEFILTER
zur wirksamen Beseitigung von Gerüchen und gasförmigen Bestandteilen aus der Druckluft
einem Aktivkohlefilter müssen immer ein Vorfilter und ein Feinfilter vorgeschaltet sein,
den Aktivkohlefiltereinsatz spätestens nach 3 Monaten wechseln

BESTELLINFORMATION (FILTER & FILTERGRUPPEN)

Art.-Nr.	Beschreibung
DE120023	FILTER EINSTUFIG Vorfilter (G 1/2“ IG) Lufteingang G 1/2“ IG oder 1/2“ AG NW 7,2 über mitgelieferte Kupplungsstecker mit 3/2-Wege-Absperrventil, Druckregler, Luftverteiler (2x G 1/4“AG) und Sicherheitskupplung (2x NW 7,2; 1/4“ IG)
DE120024	FILTERGRUPPE ZWEISTUFIG Vor- und Feinfilter (G 1/2“ IG) Lufteingang G 1/2“ IG oder 1/2“ AG NW 7,2 über mitgelieferte Kupplungsstecker mit 3/2-Wege-Absperrventil, Druckregler, Luftverteiler (2x G 1/4“AG) und Sicherheitskupplung (2x NW 7,2; 1/4“ IG) mit Schutzhaube und Drahtklemme zur Befestigung
DE120025	FILTERGRUPPE DREISTUFIG Vor-, Fein- und Aktivkohlefilter (G 1/2“ IG) Lufteingang G 1/2“ IG oder 1/2“ AG NW 7,2 über mitgelieferte Kupplungsstecker mit 3/2-Wege-Absperrventil, Druckregler, Luftverteiler (2x G 1/4“AG) und Sicherheitskupplung (2x NW 7,2; 1/4“ IG) mit Schutzhaube und Drahtklemme zur Befestigung
DE600016	kostenfreier Umbau des Filter/der Filtergruppe mit Anschluss rechte Seite **diese Dienstleistung muss zusätzlich zum/r Luftfilter/Luftfiltergruppe dazubestellt werden*

BESTELLINFORMATION (ERSATZFILTER + SCHUTZHAUBE)

Art.-Nr.	Beschreibung	
D9250041	VORFILTER Nenn-Filterfeinheit 5 µ	
D9250052	FEINFILTER	
D9250053	AKTIVKOHLEFILTER	
DE120030	SCHUTZHAUBE (4 Schutzhauben/1 Drahtklemme)	
DE120031	DRAHTKLEMME FÜR SCHUTZHAUBE (4 Drahtklemmen)	

Stand Januar 2022 | Irrtümer, technische Änderungen und Druckfehler vorbehalten.

Lackierluftschlauch I Druckregler

PREMIUM Lackierluftschlauch

Sicherheitskupplung
1. Schritt: Entlüften
2. Schritt: Abkuppeln

EIGENSCHAFTEN

Antistatischer high quality Premium- Lackierluftschlauch mit hochfester synthetischer Textilumflechtung
in 2 verschiedenen Längen erhältlich I 12,5 Meter - 15 Meter
- komplett montiert und mit Sicherheitskupplung: der Luftschlauch wird in einem ersten Schritt entlüftet und kann dann im zweiten Schritt sicher abgekuppelt werden
- sehr leicht, in sich flexibel, spürbar handlicher
- angenehme Haptik
- Leitfähigkeit: R<MOhm EN1953
- Innendurchmesser: ø 9 mm, Außendurchmesser: ø 16 mm
- Max. Betriebsdruck: 15 bar
- Schlauchgewicht bei Länge 12,5 Meter: 2,1 kg

BESTELLINFORMATION

Art.-Nr.	Beschreibung
001250916P	PREMIUM LACKIERLUFTSCHLAUCH KMPL. MONTIERT (12,5 METER)
001500916P	PREMIUM LACKIERLUFTSCHLAUCH KMPL. MONTIERT (15 METER)
W3COM6085	SICHERHEITSKUPPLUNG NW 7,2; TÜLLE ø 9mm

Premium Lackierluftschlauch auch unmontiert erhältlich.

STANDARD Lackierluftschlauch

Schnellkupplung

EIGENSCHAFTEN

Flexibler antistatischer Standard Lackierluftschlauch mit bewährten Eigenschaften
in 3 verschiedenen Längen erhältlich I 6 Meter - 10 Meter - 15 Meter
- komplett montiert und mit Schnellkupplung
- Innendurchmesser: ø 9 mm, Außendurchmesser: ø 15 mm

BESTELLINFORMATION

Art.-Nr.	Beschreibung
00600916	STANDARD LACKIERLUFTSCHLAUCH KMPL. MONTIERT (6 METER)
001000916	STANDARD LACKIERLUFTSCHLAUCH KMPL. MONTIERT (10 METER)
001500916	STANDARD LACKIERLUFTSCHLAUCH KMPL. MONTIERT (15 METER)
W3COM6086	SCHNELLKUPPLUNG NW 7,2; TÜLLE ø 9mm

Druckregler

AFV-2

AFV-1

CONTROLLER2

EIGENSCHAFTEN

- AFV-2: Druckregler mit Schnellkupplung; Regelbereich 0-6 bar
- AFV-1: Druckregler; Regelbereich 0-6 bar
- IMPACT CONTROLLER2: Druckregler; Regelbereich 0-10 bar

BESTELLINFORMATION

Art.-Nr.	Beschreibung
14378630	AFV-2 DRUCKREGLER MIT SCHNELLKUPPLUNG
14378610	AFV-1 DRUCKREGLER
W2012920700	IMPACT CONTROLLER2 DRUCKREGLER

Stand Januar 2022 I Irrtümer, technische Änderungen und Druckfehler vorbehalten.

Atemschutzmasken

AIRFED Atemschutzvollmaske

EIGENSCHAFTEN

Eine der größten Gesundheitsgefahren für den menschlichen Körper liegt im Einatmen von Staub, Farbnebeln, Gasen, Dämpfen oder anderen Schadstoffen, die bereits in kleinen Mengen beträchtlich gesundheitsschädigend sein können. Aus diesem Grund muss beim Arbeiten mit derartigen Stoffen höchste Vorsicht geboten werden und Gesundheitsschutz Pflicht sein.

Die Atemschutzvollmaske AIRFED 2010 ist stilvoll und funktionell zugleich. Sie schützt sicher Atemwege, Augen, Haut und Haare vor Staub, Farbnebel, Gasen und Dämpfen. Gemäß den Occupational Exposure Limits (OELs) bietet sie auch in Bereichen, die eine sehr hohe Konzentration an Schadstoffen aufweisen, maximalen Gesundheitsschutz für den Anwender.

- sehr gute Rundumsicht mit großem Visier
- Kopfschutz und Komfortstirnband
- Visier mit schnell wechselbarer Schutzfolie
- individuell einstellbarer Gürtel
- leicht anpassbare Weitenverstellung
- gering einstellbarer Frischluftregler (160-230 lt./min.)
- Aktivkohlefilter
- Luftkontrollanzeige
- 1,5m Schlauch (innen ø 8mm)
- Lieferung erfolgt in wiederverschließbarer Hygienebox

Hygiene BOX

BESTELLINFORMATION

Art.-Nr.	Beschreibung
VIUAF2010KIT	AIRFED 2010 ATEMSCHUTZVOLLMASKE

VIPER Atemschutzhalbmaske

VIPER GUARD MASK

A2P3R

EIGENSCHAFTEN

Die Atemschutzhalbmaske VIPER gewährleistet dem Anwender beim Arbeiten ein komplett freies Sichtfeld. Die Halbmaske verfügt über Bajonettschnellverschlüsse und sitzt sicher während der Anwendung. In den Filtern befinden sich bereits eingebaute Inhalationsventile, die bei einem Filterwechsel automatisch mitersetzt werden. Die Wartung der Halbmaske gestaltet sich somit äußerst einfach und kundenfreundlich. Die großen Filterflächen versprechen zudem ebenfalls einen geringen Einatemwiderstand.

- geeignet für alle Lackierarbeiten
- komplett freies Sichtfeld
- Bajonettschnellverschlüsse
- sicherer Sitz während der Anwendung
- große Filterflächen
- hoher Filterschutz
- eingebaute Inhalationsventile in den Filtern
- geringer Einatemwiderstand

BESTELLINFORMATION

Art.-Nr.	Beschreibung
150001A0	VIPER GUARD MASKE mit A2P3R Filter

Bei Nutzung der Halbmaske ist eine separate Schutzbrille erforderlich.

CE 0086

Stand Januar 2022 | Irrtümer, technische Änderungen und Druckfehler vorbehalten.

Schutzbrillen I Premium Lackieroverall

VISIONSHIELD Schutzbrillen Serie

EIGENSCHAFTEN

VISIONSHIELD ÜBERBRILLE FÜR BRILLENTRÄGER
modern und vielseitig, entworfen für maximale Kompatibilität mit verschiedenen Brillenmodellen. Diese Schutzbrille bietet eine gute Rundumsicht und ermöglicht das Tragen über einer Vielzahl von Korrektionsbrillen.

- Polycarbonatscheibe und weicher Gummirahmen entsprechen dem 1BT Standard
- hohe Stoßfestigkeit für langjährigen Einsatz
- kratzfeste Linse filtert 99,9% der schädlichen UV-Strahlung
- beständig gegen chemische Einflüsse

VISIONSHIELD SCHUTZBRILLE
modern mit schmalen, stilvollen Bügellenden für eine ausgezeichnete Passform. Extrem leicht und komfortabel.

- Polycarbonatgläser und Rahmen garantieren hohen Schutz
- hohe Stoßfestigkeit für langjährigen Einsatz
- kratzfeste Linse filtert 99,9% der schädlichen UV-Strahlung
- einstellbares Nasenstück: der weiche Nasensteg ist verstellbar und verhindert ein Verrutschen der Schutzbrille

BESTELLINFORMATION

Art.-Nr.	Beschreibung
AGN020-441-3P0	VISIONSHIELD Schutzbrille / Überbrille für Brillenträger
ASA770-15K-4P0	VISIONSHIELD Schutzbrille

PREMIUM Lackieroverall

EIGENSCHAFTEN

Moderner ANEST IWATA Premium Lackieroverall mit optimaler Passform und hohem Tragekomfort. Er schützt vor Overspray und verhindert die Verschmutzung des Lackierauftrags durch Fasern, Staub und Flusen.

PERSÖNLICHE SCHUTZAUSRÜSTUNG (PPE)
Kategorie I gemäß der europäischen Richtlinie 2016/425
Grundlegende PSA schützt vor minimalen Risiken.

- Nylongewebe (EN 1149-1: 2006) mit 1% Carbonfaden für maximale antistatische Wirkung
- nach 1149-3 Methode 2: Induktionsabklingzeit
- maximale Beweglichkeit
- Schmutz- und wasserabweisend
- schützt vor Overspray
- Staub- und fusselfrei
- Robuster Reißverschluss
- Achselbelüftungsnetz
- Taille mit Gummiband
- Enge Passform am Hals, an den Ärmeln und Fußfesseln
- 2 Seitentaschen

BESTELLINFORMATION

Art.-Nr.	Beschreibung	Größe
150006A0	PREMIUM LACKIEROVERALL	S (46)
150007A0	PREMIUM LACKIEROVERALL	M (48)
150008A0	PREMIUM LACKIEROVERALL	L (50)
150009A0	PREMIUM LACKIEROVERALL	XL (52/54)

Stand Januar 2022 I Irrtümer, technische Änderungen und Druckfehler vorbehalten.

Lackierpistolenhalter

MAG Stand Serie

Lieferung ohne Schlauch

EIGENSCHAFTEN

- praktische Ordnungshelfer für jede Lackierwerkstatt
- schnelle, flexible und zuverlässige Haftung auf allen metallischen Untergründen dank eines extra starken ganzflächigen Magnets
- halten bis zu 20kg (je Halter, gemessen auf sauberer Metalloberfläche) außer bei 2
- keine umständliche Wandmontage, kein Bohren, kein Schrauben
- leichte Demontage vor dem Auftragen der Kabinenschutzfolie oder Ähnlichem ohne aufwendiges Abkleben oder Ausschneiden
- Vorbeugung von potentiellen Unfallgefahren
- deutliche Platzersparnis im Arbeitsbereich

1 Magnetischer Lackierpistolenhalter 3 Pistolen
- 32cm x 15cm x 13,5cm

2 Magnetischer Lackierpistolenhalter 1 Pistole
- 8cm x 15cm x 13,5cm

3 Adapterhalter für Lackierpistolen mit Adapter
- universelle Aufnahme für alle Adapter
- Befestigung am magnetischen Lackierpistolenhalter

4 Magnetischer Schlauchhalter
- 32cm x 20cm x 14cm

BESTELLINFORMATION

Nr.	Art.-Nr.	Beschreibung
1	W2COM6052	MAGNETISCHER LACKIERPISTOLENHALTER (3 Pistolen)
2	W2COM6120	MAGNETISCHER LACKIERPISTOLENHALTER (1 Pistole)
3	W2COM6093	MAGNETISCHER ADAPTERHALTER
4	W2COM6094	MAGNETISCHER SCHLAUCHHALTER

Standard Lackierpistolenhalter

EIGENSCHAFTEN

Erhältlich in 2 Ausführungen:

1 für 3 Lackierpistolen mit Standfuß
2 für 1 Lackierpistole, auch für die Wandmontage geeignet

BESTELLINFORMATION

Nr.	Art.-Nr.	Beschreibung
1	W2501000500	Lackierpistolenhalter (3 Pistolen mit Standfuß)
2	W2501000100	Lackierpistolenhalter (1 Pistole auch für die Wandmontage)

Stand Januar 2022 | Irrtümer, technische Änderungen und Druckfehler vorbehalten.

Magnetischer Spritzbildtester

EIGENSCHAFTEN

Nicht immer entspricht die Qualität des Spritzbildes der geforderten Referenzspritzbild-vorlage. Viele Parameter können die Qualität des Spritzbildes negativ beeinflussen. Abweichungen in der Qualität des Spritzbildes vorzeitig erkennen und entsprechende Maßnahmen zur Behebung der Qualitätsabweichungen ergreifen.

Mit dem transportablen magnetischen ANEST IWATA Spritzbildtester das Spritzbild testen und regelmäßig konformtabel und effizient die Qualität der Spritzbilder vergleichen.

- transportabler Spritzbildtester für die regelmäßige Kontrolle der Spritzbildqualität
- schnelle, flexible und zuverlässige Haftung des Spritzbildtesters auf allen metallischen Untergründen dank eines extra starken ganzflächigen Magnets
- keine umständliche Wandmontage, kein Bohren, kein Schrauben - einfach haften lassen
- Höhe des Spritzbildtesters schnell und individuell auf den jeweiligen Nutzer anpassbar
- Spritzbildtesterdeckel öffnet nach unten für mehr Freiheit beim Spritzbildtest
- Spritzbildtesterdeckel haftet ebenfalls auf allen metallischen Untergründen dank eines weiteren integrierten Magnets
- perfekte horizontale Ausrichtung durch eine im Abstandshalter integrierte Wasserwaage
- Maße: 46 cm (B) x 75 cm (H) x 5 cm (T)

1 ANHEFTEN

2 ÖFFNEN

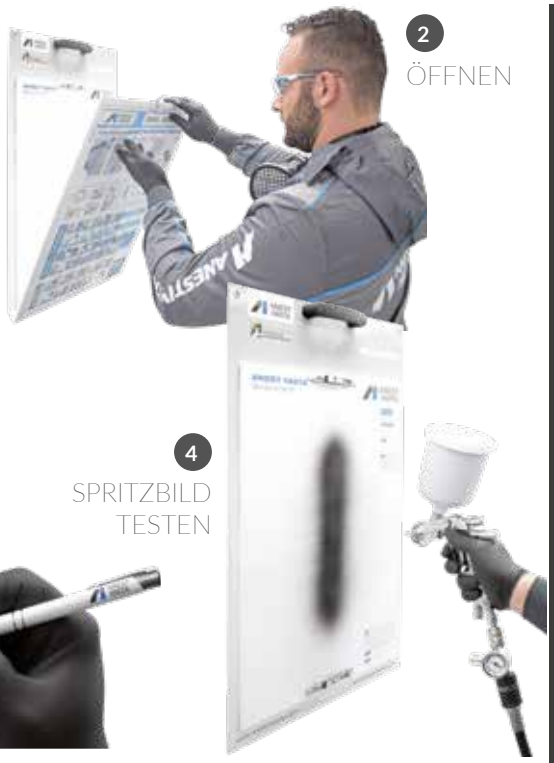

3 TESTDATEN NOTIEREN

4 SPRITZBILD TESTEN

BESTELLINFORMATION

Art.-Nr.	Beschreibung
W2COM6118DEKIT	MAGNETISCHER SPRITZBILDTESTER mit Spritzbildblock und Abstandshalter
W2KIT51	SPRITZBILDBLOCK (2 Blöcke mit je 30 Blatt)
W2COM6151	WASSERWAAGE (LIBELLE)
W2COM6153	ABSTANDSHALTER

Stand Januar 2022 | Irrtümer, technische Änderungen und Druckfehler vorbehalten.

Unterbodenschutz I Sandstrahlarbeiten

AZ PVA TN Unterbodenschutzpistole

1 Liter Normschraubdose

EIGENSCHAFTEN

- robuste Unterbodenschutzpistole für die Verarbeitung von Steinschlag- und Unterbodenschutzprodukten
- mit Saugrohr und Anschluss für 1 Liter Normschraubdosen
- einstellbare Materialdüse für Einstellung von Materialmenge und Spritzbild
- Luftverbrauch 322 lt./min bei 6.0 bar

BESTELLINFORMATION

Art.-Nr.	Beschreibung
W0012200000	AZ PVA TN UNTERBODENSCHUTZPISTOLE

ST Serie für Sandstrahlarbeiten

ST
für große Flächen

mit 1,5 Meter Ansaugschlauch

EIGENSCHAFTEN

- Sandstrahlpistole für Strahlarbeiten
- ST: mit flexiblem Ansaugschlauch 1,5 Meter (Luftverbrauch 320 l/min bei 6.0 bar)
- ST1: mit 1 Liter AG-1 Aluminium- Saugbecher und einstellbarer Düse (Luftverbrauch 308 lt./min bei 6.0 bar)

ST1
für kleine Flächen

einstellbare Düse

mit 1 Liter Aluminium- Saugbecher

BESTELLINFORMATION

Art.-Nr.	Beschreibung
W0030500050	ST SANDSTRAHLPISTOLE ø 5.0mm mit Ansaugschlauch
W0030510150	ST SANDSTRAHLPISTOLE ø 5.0mm ohne Ansaugschlauch
W0030500060	ST SANDSTRAHLPISTOLE ø 6.0mm mit Ansaugschlauch
W0030510160	ST SANDSTRAHLPISTOLE ø 6.0mm ohne Ansaugschlauch
W0030600000	ST1 SANDSTRAHLPISTOLE mit AG-1 Saugbecher

Stand Januar 2022 | Irrtümer, technische Änderungen und Druckfehler vorbehalten.

Aquadry Trockner I LW-10B/18B

Aquadry Trockner

EIGENSCHAFTEN

- AQUADRY Trockner für die Trocknung von Wasserbasislack
- Venturi-Effekt steigert das Luftvolumen auf das sechsfache der Luftmenge
- variabler Luftstrom

1 einzeln (Trockenblaspistole) oder

2 als Set (2 Trockenblaspistolen mit Ständer)

- mit Ständer: die Trockenblaspistolen können unabhängig voneinander verwendet werden
- Ständermaße: H 210cm x B 80cm; Ständer seitlich und in der Höhe stufenlos einstellbar
- max. Betriebsdruck: 7.0bar; max. Luftvolumen: 2x600l/min

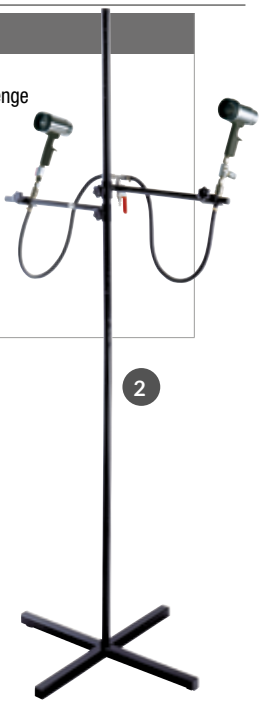

2

BESTELLINFORMATION

Art.-Nr.	Beschreibung
13908402	AQUADRY Trockenblaspistole einzeln
UIKIT60100	AQUADRY SET: Ständer mit 2 Trockenblaspistolen und Verschraubungen

LW1-10E/LW1-18N mit Düsenverlängerung

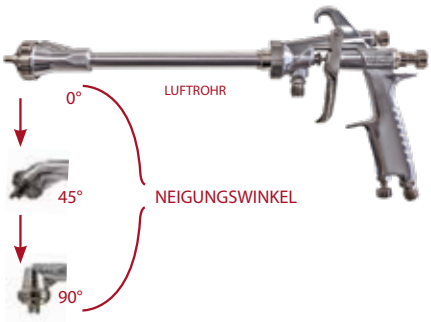

EIGENSCHAFTEN

- Pistole mit Düsenverlängerung zum Beschichten von innenliegenden und anderen schwer zugänglichen Flächen
- Neigungswinkel 45° und 90°

LW1 - 10 E1 - 45 30

Düse ø10 = 1.0
Luftkappe E1
Neigungswinkel 45°
Länge Luftrohr 300mm

BESTELLINFORMATION

LW1-10E	ART.-NR.	LW1-18N	ART.-NR.
ø 1.0 - E1	LW1-10E1-0015	ø 1.8 - N1	LW1-18N1-0015
	LW1-10E1-4515		LW1-18N1-4515
	LW1-10E1-9015		LW1-18N1-9015
	LW1-10E1-0030		LW1-18N1-0030
	LW1-10E1-4530		LW1-18N1-4530
	LW1-10E1-9030		LW1-18N1-9030
	LW1-10E1-0050		LW1-18N1-0050
	LW1-10E1-4550		LW1-18N1-4550
	LW1-10E1-9050		LW1-18N1-9050

Stand Januar 2022 | Irrtümer, technische Änderungen und Druckfehler vorbehalten.

Ausblaspistolen

MINI Ausblaspistole

EIGENSCHAFTEN

- Mini Ausblaspistole für die Entstaubung, Reinigung und Trocknung von Werkzeugen und Arbeitsplätzen
- kompakt und leicht (gefertigt aus dem Hightech Verbundwerkstoff Polyamid)
- robust für eine erhöhte Langlebigkeit und isolierend für eine angenehme Arbeitstemperatur
- präzise und leistungsstark mit hoher Durchflussmenge und niedrigem Luftverbrauch
- kräftiger, punktuell geformter Luftstrom
- extrem leise (74 dBA)
- ergonomisch und ultramodern
- max. Betriebsdruck: 12 bar; Gewicht: 90 Gramm
- für noch mehr Nutzungskomfort: direktes Anschließen an die Sicherheitskupplung oder Schnellkupplung über den Stahlstecknippel

BESTELLINFORMATION

Art.-Nr.	Beschreibung
DE510015	MINI Ausblaspistole mit Aufhängung

AG-6 Luftausblaspistole

EIGENSCHAFTEN

- konventionelle Luftausblaspistole die Entstaubung, Reinigung und Trocknung von Werkzeugen und Arbeitsplätzen
- Gewicht: 185 Gramm

BESTELLINFORMATION

Art.-Nr.	Beschreibung
13908061	AG-6 Luftausblaspistole

Stand Januar 2022 | Irrtümer, technische Änderungen und Druckfehler vorbehalten.

Schutzüberzug für Automatik Lackierpistolen I Demo Koffer

Schutzüberzug für Automatik Lackierpistolen

EIGENSCHAFTEN

- Schutzüberzug für Automatik Lackierpistolen
- zur Vermeidung von Schmutz auf Automatik Lackierpistolen
- zur Reduktion von zeitintensiven Reinigungsvorgängen

- Einheitsgröße
- mit Klettverschluss zu schließen
- statisches Gewebe
- innenliegende Nähte
- mit Gummizug für eine einfache Befestigung an der Luftkappe der Automatik Lackierpistole

BESTELLINFORMATION

Art.-Nr.	Beschreibung
DE510005	SCHUTZÜBERZUG FÜR AUTOMATIK LACKIERPISTOLEN (1VE=10St.)

Demo Koffer

Beispiel:

flexibel bestückbar: Fließbecher & Reinigungsset | sperrige Teile | formbarer Schaum

EIGENSCHAFTEN

- ANEST IWATA Techniker Demokoffer als praktischer Trolley zum Hinterherziehen
- inkl. Kunststoffbehälterset für Nadeln/Düsen und Luftkappen (22 Teile)
- robust und stoßfest / staub und wasserdicht
- flexibel bestückbar, auch für Lackierpistolen und Zubehör anderer Hersteller geeignet

- Maße: 604 (B) x 473 (T) x 283 (H) mm
- Leergewicht: 9 kg
- IP 67 Rating; Material 100% recycelbar

BESTELLINFORMATION

Art.-Nr.	Beschreibung
VPATR-IW01	DEMOKOFFER inkl. Kunststoffbehälterset

Stand Januar 2022 | Irrtümer, technische Änderungen und Druckfehler vorbehalten.

PASSION FÜR DAS LACKIEREN

Unsere Passion ist das Lackieren. Hierfür entwickeln wir Lackierpistolen, mit denen Sie jede Grenze überschreiten.

IHRE KUNDEN, UNSERE MISSION.

UNTERNEHMENSGRUPPE

Anest Iwata hat mehr als 95 Jahre Erfahrung in der Oberflächentechnik und kombiniert anspruchsvolle japanische Handwerkskunst mit der ständigen Suche nach Spitzentechnologien.

LEIDENSCHAFT & PERFORMANCE

Als globale Unternehmensgruppe wollen wir dem Markt immer die technisch fortschrittlichste Lackierausrüstung anbieten. Bei der Konstruktion unserer Produkte denken wir an hochprofessionelle und kreative Menschenmit Leidenschaft für das Lackieren, die nach bester Performance streben. In diesem Sinne versuchen wir stets höchste Ansprüche an Raffinesse, Kreativität und technische Umsetzung zu stellen.

GROßE AUSWAHL

Unsere Produktpalette umfasst verschiedene Lackierpistolenlinien, Pumpen sowie Lackierzubehör, geeignet für den Einsatz in den unterschiedlichsten Applikations-bereichen mit der jederzeit besten Lösung für den Kunden.

KUNDENORIENTIERT

Die Fahrzeuglackierung sowie die Industrie- und Holzlackierung sind nur einige der Bereiche, in denen die Anest Iwata Erfahrung Anerkennung gefunden hat, nicht nur aufgrund der Qualität unserer Lackierwerkzeuge, sondern auch wegen des qualitativ hochwertigen Service für unsere Kunden. Anest Iwata bemüht sich neben des Erreichens der besten Performance auch um die Optimierung der Ressourcen und Materialien in Bezug auf die Schonung unserer Umwelt.

ANEST IWATA Italia S.r.l.
Chieri (TO) - ITALIEN
info@anest-iwata-it.com
www.anest-iwata-coating.com

ANEST IWATA Deutschland GmbH
Mommsenstr. 5, 04329 Leipzig - DEUTSCHLAND
info@anest-iwata-de.com
www.anest-iwata-coating.com
+49 (0) 341 241 4430

ANEST IWATA France S.A.
Saint Quentin Fallavier, Lyon - FRANKREICH
info@anest-iwata-fr.com
www.anest-iwata-coating.com

ANEST IWATA U.K. Ltd.
St. Neots Cambridgeshire - ENGLAND
info@anest-iwata-uk.com
www.anest-iwata-coating.com

ANEST IWATA Iberica S.L.U.
Saint Adrià del Besos - Barcelona - SPANIEN
info@anest-iwata-ib.com
www.anest-iwata-coating.com

ANEST IWATA Scandinavia AB.
Partille, Göteborg - SCHWEDEN
info@anest-iwata-se.com
www.anest-iwata-coating.com

ANEST IWATA Polska Sp. Z o.o.
Jasin / Swarzędz - POLEN
info@anest-iwata-pl.com
www.anest-iwata-coating.com

ANEST IWATA Motherson Coating Equipment Ltd.
Noida - INDIEN
sales@aim.motherson.com
www.motherson.com/anest-iwata-motherson.html

ANEST IWATA Taiwan Corporation
Hu-Kuo - TAIWAN R.O.C.
service@anestiwata.com.tw
www.anestiwata.com.tw

PT. ANEST IWATA Indonesia
Jakarta - INDONESIEN
www.anest-iwatasoutheastasia.com

NORDAMERIKA
ANEST IWATA USA Inc.
West Chester - Ohio - U.S.A.
inquiry@anestiwata.com - www.anestiwata.com

SÜDAMERIKA
ANEST IWATA DO BRASIL COMERCIAL Ltda.
Sao Paulo - BRAZILIEN
contato@anest-iwata.net.br - www.anest-iwata.net.br

RUSSLAND
ANEST IWATA Russia LLC
Moscow - RUSSLAND
tam@anestiwata.ru - www.anestiwata.ru

AUSTRALIEN
ANEST IWATA Australia Pty Ltd.
Sidney - AUSTRALIEN
info@anest-iwata.com.au - www.anest-iwata.com.au

SÜDAFRIKA
ANEST IWATA South Africa Pty Ltd.
Johannesburg - REPUBLIK SÜDAFRIKA
www.anest-iwata.co.za

ASIEN
ANEST IWATA Coating Solutions Corporation
Yokohama - JAPAN
www.anest-iwata.co.jp

ANEST IWATA KOREA Corporation
Ansan City - KOREA
inquiry@aikr.co.kr
www.aikr.co.kr

ANEST IWATA Shanghai Corporation
Shanghai - CHINA
customer@anest-iwata-sh.com
www.anest-iwata-sh.com

ANEST IWATA Vietnam CO. Ltd.
Ho Chi Minh City - VIETNAM
info@anest-iwata.vn
www.anest-iwatasoutheastasia.com

ANEST IWATA Southeast Asia CO. Ltd.
Bangkok - THAILAND
info@anest-iwata.co.th
www.anest-iwatasoutheastasia.com

HAUPTSITZ
ANEST IWATA Corporation
Yokohama - JAPAN
www.anest-iwata.co.jp

ANEST IWATA Strategic Center S.r.l.
Cardano al Campo (VA) - ITALIEN
info@anest-iwata-st.com
www.anest-iwata-coating.com

KATALOG

LACKIERPISTOLEN & ZUBEHÖR FÜR DIE
INDUSTRIELACKIERUNG